PŘEKLAD PŮVODNÍHO (ORIGINÁLNÍHO) MANUÁLU

40V akumulátorová řetězová pila

Model: RACS 3540i

Výrobce:

GARLAND distributor, s.r.o., Hradecká 1136, 50601 Jičín, Česká republika

KOMPONENTY

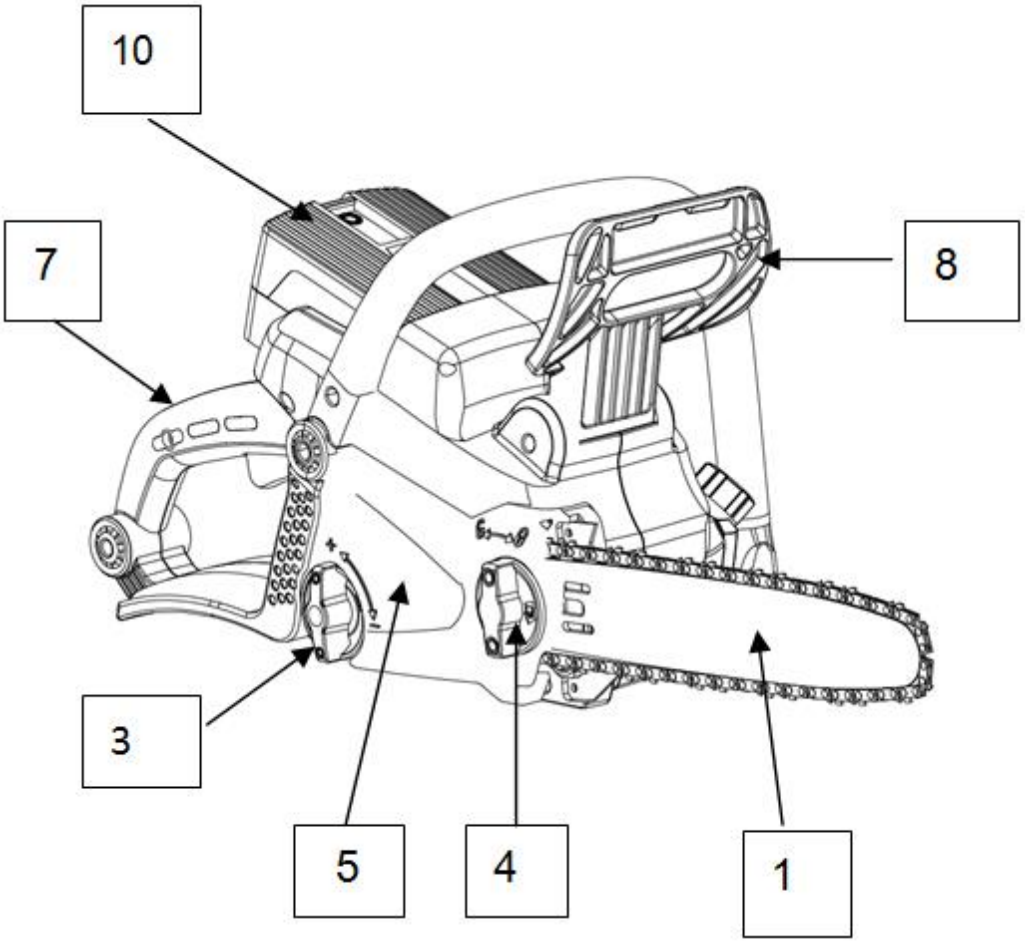

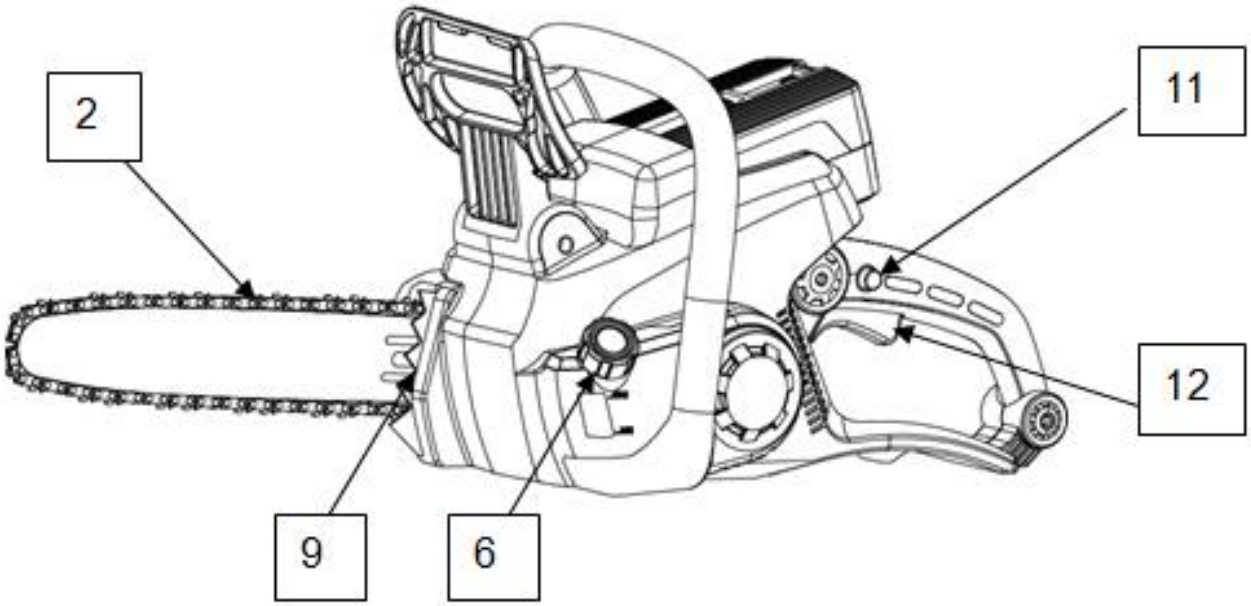

1. Řetězová lišta
2. Řetěz
3. Ovladač napínání řetězu
4. Aretační ovladač
5. Krycí deska
6. Víko plnění oleje
7. Zadní rukojeť
8. Kryt rukou
9. Ozubená opěrka
10. Akumulátorový modul
11. Odjišťovací tlačítko
12. Spínač zapnutí/vypnutí
13. Kryt nože

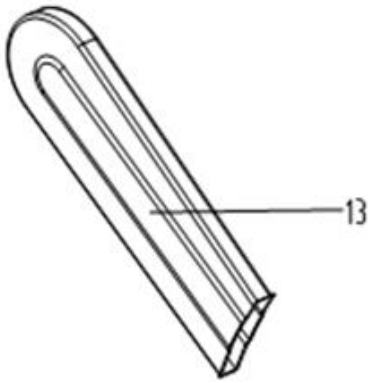

OBSAH BALENÍ

- Těleso řetězové pily
- Vodicí lišta řetězu
- Řetěz pily
- Návod k obsluze

Doporučujeme, abyste si zakoupili příslušenství ve stejném obchodě, který vám prodal nářadí. Používejte příslušenství dobré kvality označené známou značkou. Zvolte typ podle činnosti, kterou zamýšlíte provádět. Ohledně dalších podrobností odkazujeme na obal příslušenství. Personál obchodu vám pomůže a poradí vám.

TECHNICKÉ ÚDAJE

Model	RACS 3540i
Napětí	40 V DC
Akumulátorový modul	RAB 240, RAB 440, RAB 640 (není součástí dodávky)
Nabíječka	RAC 240, RAC 540 (není součástí dodávky)
Rychlost řetězu	10 m/s
Objem olejové nádržky	160 ml
Hmotnost (bez oleje, vodicí lišty a řetězu pily)	5,8 kg s akumulátorovým modulem 4Ah
Délka vodicí lišty	350mm
Vodicí lišta a řetěz pily	140SDEA041 91PJ052X, 91PX052X

Informace ohledně hluku (stanoveno podle ISO 22868, EN 3744)

Akustický tlak s váhovým filtrem A LpA: 89 dB (A), K_{pA} = 3 dB (A)

Akustický výkon s váhovým filtrem A LwA.d: 103 dB (A)

Informace ohledně vibrací (stanoveno podle ISO 22867):

Emisní hodnota vibrací: a_h = 3,5 m/s^2 Nejistota K = 1,5 m/s²

Varování: národní zákony mohou omezovat používání nářadí s ohledem na emisi hluku.

Uvedená celková hodnota vibrací může být použita pro porovnání jednoho nástroje s jiným a může být rovněž používána pro předběžné posouzení expozice.

VÝSTRAHA: Hodnota emise vibrací během skutečného používání elektrického nářadí se může lišit od uvedené hodnoty podle toho, jakým způsobem je nářadí používáno v závislosti na následujících příkladech a dalších odchylkách při používání nářadí:

Jak je nářadí používáno a jaký materiál je řezán nebo vrtán.

Nářadí je v bezvadném stavu a je řádně prováděna jeho údržba

Používá se správné příslušenství pro nářadí a přesvědčte se, že je ostré a v dobrém stavu.

Úchopy na rukojetích jsou upevněny a používá se příslušenství snižující vibrace.

A nářadí je používáno způsobem určeným konstrukcí a těmito pokyny.

Toto nářadí může způsobit vibrační syndrom rukou-paže, jestliže jeho používání není přiměřeně regulováno. Ruce se mohou stát těžkopádné a ochromené.

VÝSTRAHA: Abychom byli přesní, při posuzování úrovně expozice při skutečným podmínkách používání by rovněž mělo být vzaty v úvahu všechny části provozního cyklu, jako jsou intervaly, kdy je nářadí vypnuto a kdy je v chodu naprázdno a neprovádí se vlastní práce. Toto může podstatně snížit úroveň expozice přes celkový pracovní interval.

Pomozte minimalizovat nebezpečí expozice vibracím.

VŽDY používejte ostré břity, vrtáky a nože.

Provádějte údržbu tohoto nářadí podle uvedených pokynů a zajistěte jeho řádné mazání (je-li to předepsáno).

Jestliže má být nářadí používáno pravidelně, investujte do antivibračního příslušenství.

Nepoužívejte nářadí při teplotách nižších než 10^{0}C.

Naplánujte si práci, abyste rozvrhli použití nářadí s velkými vibracemi na větší počet dnů.

BEZPEČNOSTNÍ POKYNY

Určené použití/zakázané použití

Tato řetězová pila je navržena pouze pro řezání keřů, kmenů nebo dřevěných trámů až do průměru podle délky vodicí lišty. Je přípustné řezat pouze dřevo. Jakékoliv jiné použití zařízení neodpovídá určenému použití. Dále je přísně zakázáno profesionální používání pro řezání stromů.

Během používání řetězové pily musí uživatel uspořádat osobní ochrannou výbavu podle tohoto návodu a rovněž podle piktogramů uvedených na řetězové pile. Součástí stanoveného použití jsou rovněž podrobné informace v návodu týkající se bezpečnostních výstrah a informace týkající se používání / údržby. Osoby / uživatelé, kteří pracují s řetězovou pilou nebo provádějí její údržbu, musí být seznámeni s tímto návodem. Na řetězovou pilu smí být montovány pouze originální náhradní díly výrobce nebo jím schválené (vodicí lišta, řetěz pily, zapalovací svíčky, atd.) a dále schválená kombinace vodicí lišty / řetězu pily uvedená v návodu.

Uživatel a nikoliv výrobce je zodpovědný za každý úraz v důsledku použití odporujícímu stanovenému způsobu používání nebo nepovolené změny konstrukce stroje.

Řetězová pila je určena pouze k používá ve venkovním prostředí.

Zbytková rizika

I v případě používání zařízení stanoveným způsobem existuje vždy zbytkové nebezpečí, kterému nemůže být zamezeno. Podle typu a konstrukce zařízení mohou existovat následující potenciální nebezpečí:

Kontakt s nechráněnými řezacími zuby řetězu pily (nebezpečí říznutí)

Přístup k otáčejícímu se řetězu pily (nebezpečí říznutí)

Nepředvídaný náhlý pohyb vodicí lišty (nebezpečí říznutí)

Odlétnutí dílů od řetězu pily (nebezpečí říznutí / píchnutí)

Odlétnutí dílů od obrobku

Vdechnutí částeček obrobku, emisí z benzínového motoru

Kontakt pokožky s palivem (benzín / olej)

Ztráta sluchu, jestliže během práce nebude používána ochrana sluchu.

Základní bezpečnostní výstrahy týkající se elektrického nářadí

⚠ **VAROVÁNÍ** Přečtěte si všechny bezpečnostní výstrahy a všechny uvedené pokyny. Nedodržení níže uvedených varování a pokynů může mít za následek úraz elektrickým proudem, požár a/nebo vážné zranění. Uschovejte všechna varování a pokyny k budoucímu nahlédnutí.

Termín elektrické nářadí ve všech níže uvedených varováních se vztahuje na vaše elektrické nářadí, které je napájeno ze sítě (kabelem) nebo z akumulátoru (bez napájecího kabelu).

1) Bezpečnost pracovního prostoru

a) Udržujte pracoviště v čistotě a dobře osvětleno. Nepořádek a tmavé prostory vyvolávají nehody.

b) Nepracujte s elektrickým nářadím ve výbušném prostředí, jako jsou prostory s výskytem hořlavých kapalin, plynů a prachu. V elektrickém nářadí dochází k jiskření, které může tento prach nebo výpary zapálit.

c) Při práci s elektrickým nářadím udržujte děti a ostatní osoby v bezpečné vzdálenosti. Rozptylování může způsobit ztrátu kontroly.

2) Elektrická bezpečnost

a) Zástrčky elektrického nářadí musí odpovídat zásuvkám. Zástrčku nikdy žádným způsobem neupravujte. Nepoužívejte žádné rozbočovací zásuvky u uzemněného elektrického nářadí. Neupravené zástrčky a odpovídající zásuvky sníží riziko úrazu elektrickým proudem.

b) Zabraňte kontaktu vašeho těla s uzemněnými povrchy, jako jsou potrubí, radiátory, sporáky a ledničky. Zde hrozí zvýšené riziko úrazu elektrickým proudem, je-li vaše tělo uzemněno.

c) Nevystavujte elektrické nářadí dešti nebo vlhkému prostředí. Voda, která vnikne do elektrického nářadí, zvyšuje riziko úrazu elektrickým proudem.

d) Zabraňte poškození napájecího kabelu. Nikdy nepoužívejte napájecí kabel k přenášení tohoto nářadí a netahejte za tento kabel při odpojování zástrčky od síťové zásuvky. Dbejte na to, aby napájecí kabel nepřecházel přes horké a mastné povrchy a přes ostré hrany a zamezte jeho kontaktu s pohybujícími se díly. Poškozené nebo zamotané kabely zvyšují riziko úrazu elektrickým proudem.

e) Při práci s elektrickým nářadím venku použijte prodlužovací kabel určený pro venkovní použití. Použití kabelu vhodného pro venkovní použití snižuje riziko úrazu elektrickým proudem.

f) Musíte-li použít elektrické nářadí ve vlhkém prostředí, použijte v napájecím okruhu proudový chránič (RCD). Použití proudového chrániče (RCD) snižuje riziko úrazu elektrickým proudem.

3) Bezpečnost osob

a) Při práci s elektrickým nářadím buďte stále pozorní, sledujte, co provádíte a používejte zdravý rozum. Nepoužívejte elektrické nářadí, jste-li unavení nebo jste-li pod vlivem drog, alkoholu nebo léků. Chvilka nepozornosti při práci s elektrickým nářadím může mít za následek vážné zranění.

b) Používejte prvky osobní ochrany. Vždy používejte ochranu zraku. Ochranné vybavení, jako protiprachová maska, neklouzavá ochranná obuv, ochranná přilba nebo ochrana sluchu, použité v příslušných podmínkách, sníží riziko zranění.

c) Zabraňte neúmyslnému spuštění. Před připojením k napájecímu zdroji nebo před připojením baterie, před odložením nářadí nebo před přenášením nářadí se ujistěte, zda je spínač v poloze vypnuto. Přenášení elektrického nářadí s prstem na hlavním spínači nebo připojení elektrického nářadí k síti, je-li hlavní spínač v poloze zapnuto, vede k způsobení nehody.

d) Před zapnutím elektrického nářadí odstraňte seřizovací klíče nebo přípravky. Klíče nebo přípravky připevněné k rotující části elektrického nářadí mohou vést k způsobení zranění.

e) Nepřekračujte své možnosti. Udržujte vždy správný postoj a rovnováhu. Tak je umožněno lepší ovládání elektrického nářadí v neočekávaných situacích.

f) Vhodně se oblékejte. Nenoste volné oblečení nebo šperky. Udržujte vlasy, oděv a rukavice mimo dosah pohybujících se dílů. Volný oděv, šperky nebo dlouhé vlasy mohou být pohybujícími díly zachyceny.

g) Je-li zařízení vybaveno pro připojení odsávání a systému pro zachytávání prachu, ujistěte se, zda jsou tyto systémy připojeny a zda jsou řádně používány. Použití zařízení pro zachytávání prachu může omezit rizika související s prachem.

4) Použití elektrického nářadí a jeho údržba

a) Nepřetěžujte elektrické nářadí. Používejte pro prováděnou práci správné elektrické nářadí. Správné elektrické nářadí provede práci lépe a bezpečněji v rozsahu, pro který bylo konstruováno.

b) Pokud nelze hlavní spínač elektrického nářadí zapnout a vypnout, s nářadím nepracujte. Každé elektrické nářadí s nefunkčním hlavním spínačem je nebezpečné a musí být opraveno.

c) Před seřizováním nářadí, před výměnou příslušenství nebo pokud nářadí nepoužíváte, odpojte zástrčku napájecího kabelu od zásuvky nebo z nářadí vyjměte baterii. Tato preventivní bezpečnostní opatření snižují riziko náhodného spuštění elektrického nářadí.

d) Uložte elektrické nářadí mimo dosah dětí a zabraňte tomu, aby bylo toto nářadí použito osobami, které nejsou seznámeny s jeho obsluhou nebo s tímto návodem. Elektrické nářadí je v rukou nevyškolených uživatelů nebezpečné.

e) Provádějte údržbu elektrického nářadí. Zkontrolujte vychýlení nebo zablokování pohyblivých částí, poškození jednotlivých dílů a jiné okolnosti, které mohou ovlivnit chod nářadí. Je-li nářadí poškozeno, před opětovným použitím zajistěte jeho opravu. Mnoho nehod je způsobeno nedostatečnou údržbou elektrického nářadí.

f) Řezné nástroje udržujte ostré a čisté. Správně udržované řezné nástroje s ostrými břity se méně zasekávají a snáze se ovládají.

g) Elektrické nářadí, příslušenství, držáky nástrojů atd., používejte podle těchto pokynů a berte v úvahu podmínky pracovního prostředí a práci, kterou budete provádět. Použití elektrického nářadí k jiným účelům, než k jakým je určeno, může být nebezpečné.

5) Použití akumulátorového nářadí a jeho údržba

a) Dobíjejte pouze pomocí nabíječky specifikované výrobcem. Nabíječka, která je vhodná pro jeden typ akumulátorového modulu může vytvářet nebezpečí požáru, jestliže se použije s jiným akumulátorovým modulem.

b) Používejte elektrická nářadí pouze s výslovně stanovenými akumulátorovými moduly. Použití jakéhokoliv jiného akumulátorového modulu může mít za následek nebezpečí zranění nebo požáru.

c) Jestliže se akumulátorový modul nepoužívá, nedávejte jej do blízkosti jiných kovových předmětů, jako jsou sponky na papír, mince, klíče, hřebíky, šrouby nebo jiné malé kovové předměty, které mohou způsobit propojení mezi oběma svorkami. Zkrat svorek akumulátoru může způsobit popáleniny nebo požár.

d) Za nevhodných podmínek může z akumulátoru vystříknout kapalina; zamezte kontaktu. Jestliže dojde nedopatřením ke kontaktu, opláchněte místo vodou. Jestliže kapalina vnikne do očí, dodatečně vyhledejte lékařskou pomoc. Kapalina vystříknutá z akumulátoru může způsobit dráždění nebo popáleniny.

6) Servis

a) Nechávejte své elektrické nářadí opravovat kvalifikovaným opravářem a používejte pouze shodné náhradní díly. Tak bude zajištěna bezpečnost elektrického nářadí.

Bezpečnostní varování ohledně akumulátorového modulu:

a) Nerozebírejte, neotvírejte nebo nerozřezávejte články nebo akumulátorový modul.
b) Nezkratujte akumulátorový modul. Neskladujte akumulátorový modul nahodile v krabici nebo zásuvce, kde se mohou vzájemně zkratovat nebo mohou být zkratovány vodivými materiály. Jestliže se akumulátorový modul nepoužívá, nedávejte jej do blízkosti jiných kovových předmětů, jako jsou sponky na papír, mince, klíče, hřebíky, šrouby nebo jiné malé kovové předměty, které mohou způsobit propojení mezi oběma svorkami. Zkrat svorek baterie může způsobit popáleniny nebo požár.
c) Nevystavujte akumulátorový modul horku nebo požáru. Neskladujte na přímém slunečním světle.
d) Nevystavujte akumulátorový modul mechanickým nárazům.

e) V případě úniku kapaliny z akumulátorového modulu nedovolte, aby se kapalina dostala do kontaktu s pokožkou nebo očima. Jestliže došlo ke kontaktu, omyjte postiženou oblast vydatným množstvím vody a vyhledejte lékařskou pomoc.
f) Vyhledejte lékařskou pomoc ihned, jestliže došlo k polknutí článku nebo akumulátorového modulu.
g) Udržujte akumulátorový modul čistý a suchý.
h) Otřete svorky akumulátorového modulu čistým suchým hadříkem, jestliže jsou znečištěné.
i) Před použitím musí být akumulátorový modul nabitý. Vždy postupujte podle této instrukce a aplikujte při nabíjení správný postup.
j) Nenechávejte akumulátorový modul připojený k nabíječce. není-li používán.
k) Po delší době skladování může být zapotřebí nabít a vybít akumulátorový modul několikrát, aby se dosáhlo maximálního výkonu.
l) Akumulátorový modul poskytuje nejlepší výkon, když je provozován při normální teplotě místnosti (20 °C ± 5 °C).
m) Při likvidaci akumulátorového modulu uchovávejte akumulátorové moduly různých elektrochemickým systémů odděleně od sebe.
n) Dobíjejte pouze pomocí nabíječky specifikované firmou REDBACK. Nepoužívejte žádnou jinou nabíječku než tu, která byla dodána pro používání se zařízením. Nabíječka, která je vhodná pro jeden typ akumulátorového modulu může vytvářet nebezpečí požáru, jestliže se použije s jiným akumulátorovým modulem.
o) Nepoužívejte jiný akumulátorový modul, který nebyl navržen pro používání se zařízením.
p) Ukládejte akumulátorový modul mimo dosah dětí.
q) Uschovejte originální dokumentaci výrobku pro budoucí nahlédnutí.
r) Vyjměte akumulátorový modul ze zařízení, když je nepoužíváte.
s) Provádějte likvidaci řádným způsobem.
t) Používejte nabíječku schválenou podle EN 60335-2-29

POKYNY PŘED POUŽITÍM

1. Před použitím akumulátorové řetězové pily

Váš akumulátorový modul NENÍ NABITÝ a před použitím musí být úplně nabit.
Dodaná nabíječka akumulátorů je vhodná pro LI-ion akumulátory pro použití s tímto nástrojem. Nepoužívejte jinou nabíječku akumulátorů.

2. Nabíjení akumulátorového modulu

Li-ion akumulátor je chráněn proti nadměrnému vybití. Když je akumulátor vybitý, spoušť prostřednictvím ochranného obvodu zařízení vypne:

Poznámka: V teplém prostředí nebo po vydatném používání může být akumulátorový modul příliš horký na to, aby bylo možné provést nabíjení. Před opětovným nabíjením umožněte zchladnutí akumulátoru.

3. Skladování nabíječky a akumulátoru

Pro dlouhodobé skladování doporučujeme, aby byl akumulátor plně nabit a uskladněn na suchém místě při teplotách mezi 10-25°C.

Nabíječka by měla být skladována ve stejných podmínkách jako akumulátor, dejte pozor, aby žádné cizí předměty jako např. kovové třísky nebo jiné předměty nemohly vniknout skrz ventilační drážky do nabíječky.

BEZPEČNOSTNÍ VAROVÁNÍ U ŘETĚZOVÉ PILY

1. Je-li řetězová pila v provozu, žádná část vašeho těla se nesmí přiblížit k řetězu pily. Před spuštěním řetězové pily se přesvědčte, že se řetěz pily nedotýká jiných předmětů. Okamžik neopatrnosti během obsluhy řetězové pily může způsobit zachycení oděvu nebo těla řetězem pily.
2. Vždy držte řetězovou pily pravou rukou za zadní rukojeť a levou rukou za přední rukojeť. Držení řetězové pily při opačném uspořádání rukou zvyšuje nebezpečí zranění a nesmí se tak nikdy držet.
3. Držte elektrické nářadí pouze za izolované plochy, protože se řetěz pily může dostat do kontaktu s ukrytými elektrickými vodiči. Dostane-li se řetěz pily do kontaktu s živým vodičem, mohou být živé také neizolované části elektrického nářadí a obsluha nářadí může být zraněna elektrickým proudem.
4. Používejte ochranu zraku a sluchu. Dále je doporučeno používat další ochrannou výbavu pro hlavu, ruce, nohy a chodidla. Odpovídající ochranný oděv sníží riziko zranění odlétajícími úlomky nebo při náhodném kontaktu s řetězem pily.
5. Nepracujte s řetězovou pilou ve stromě. Obsluha řetězové pily v poloze ve stromě může mít za následek zranění.
6. Vždy udržujte řádnou stabilitu a vždy pracujte s řetězovou pilou pouze, když stojíte na pevném, bezpečném a rovném povrchu. Kluzké nebo nestabilní povrchy, jako jsou žebříky, mohou způsobit ztrátu rovnováhy nebo ztrátu kontroly nad řetězovou pilou.
7. Při řezání větve, která je pod napětím, dávejte pozor na zpětný ráz. Jestliže dojde k uvolnění napětí ve vláknech dřeva, napružená větev může udeřit obsluhu a/nebo způsobit ztrátu kontroly nad řetězovou pilou.
8. Dávejte mimořádný pozor při řezání keřů a mladých stromků. Tenký materiál může být zachycen řetězem pily a vymrštěn směrem k vám nebo vás vyvést z rovnováhy.
9. Držte řetězovou pilu za přední rukojeť při vypnutém řetězu a oddálenou od vašeho těla. Při přepravě nebo skladování řetězové pily vždy nasaďte kryt vodicí lišty. Správná manipulace s řetězovou pilou může snížit pravděpodobnost náhodného kontaktu s pohybujícím se řetězem pily.
10. Dodržujte instrukce ohledně mazání, napínání řetězu a výměny příslušenství. Nesprávné napnutí nebo mazání řetězu může způsobit jeho přetržení nebo zvýšit pravděpodobnost zpětného rázu.
11. Udržujte rukojeti suché, čisté a dbejte na to, aby nebyly znečištěny olejem nebo mazacím tukem. Rukojeti mastné od oleje nebo mazacího tuku jsou kluzké a způsobují ztrátu kontroly.
12. Řežte pouze dřevo. Nepoužívejte řetězovou pilu k účelům, pro které není určena. Například: nepoužívejte řetězovou pily k řezání plastů, zdiva nebo nedřevěných stavebních materiálů. Použití řetězové pily pro jiné práce, než pro které je určeno, může mít za následek nebezpečnou situaci.

Příčiny a předcházení zpětného rázu:

K zpětnému rázu může dojít v situaci, kdy se přední část vodicí lišty dostane do kontaktu s objektem nebo sevře-li řezaný materiál řetěz v řezu.

Při kontaktu koncové části vodicí lišty s objektem může v některých případech dojít k velmi rychlému odmrštění pily směrem dozadu a k současnému pohybu lišty směrem nahoru a dozadu směrem k obsluze.

Sevření řetězu v řezu může vést k rychlému zpětnému pohybu lišty směrem k obsluze.

Obě tyto reakce mohou vést k ztrátě kontroly nad pilou, což může vést k způsobení vážných úrazů. Nespoléhejte pouze na bezpečnostní zařízení pily. Jako uživatel řetězové pily musíte neustále dodržovat několik pravidel týkajících se prevence, aby nedošlo k nehodám nebo zraněním.

Zpětný ráz je následkem špatného použití nástroje a/nebo nesprávného pracovního postupu nebo podmínek a lze mu zamezit učiněním správných opatření uvedených níže:

1. Udržujte pevné uchopení s palci a prsty obepínajícími rukojeti řetězové pily, s oběma rukama na pile a poloha vašeho těla a ramen musí umožňovat odolávání silám zpětného rázu. Síly zpětného rázu mohou být kontrolovány obsluhou, jestliže jsou učiněna správná opatření . Nedovolte, aby se řetězová pila odklonila.
2. Při řezání nesmí dojít ke ztrátě stabilního postoje a řezání provádějte nejvýše do výšky ramen. Toto pomáhá zamezit neúmyslnému kontaktu špičky a umožňuje lepší kontrolu řetězové pily v neočekávaných situacích.
3. Používejte pouze lišty a řetězy specifikované výrobcem. Používejte pouze náhradní řetězy a lišty uvedené výrobcem nebo jejich ekvivalenty. Nesprávné náhradní lišty a řetězy mohou způsobit zlomení řetězu a/nebo zpětný ráz.
4. Dodržujte pokyny výrobce k mazání a ostření řetězu pily. Snižování výšky hloubkoměru může mít za následek zvýšení zpětného rázu.

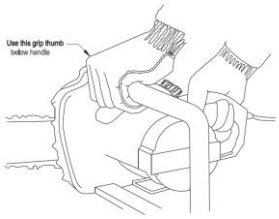

1. Kácení stromu

Při provádění zkracování a kácení dvěma a více osobami současně, musí být operace kácení odděleny vzdáleností od úkonů zkracování o vzdálenost rovnající se nejméně dvojnásobku výšky káceného stromu. Kácení stromu nesmí být prováděno takovým způsobem, aby ohrožovalo jakoukoliv osobu, narazilo na jakoukoliv síť technických zařízení nebo způsobilo jakékoliv poškození majetku. Jestliže se strom dostane do kontaktu s jakoukoliv sítí technických zařízení, musí být toto společnosti okamžitě oznámeno.
Pracovník obsluhující řetězovou pilu se musí zdržovat na straně terénu směrem do stráně, poněvadž strom se pravděpodobně skutálí nebo sesune ze svahu.
Je zapotřebí naplánovat a uvolnit ústupovou cestu před zahájením řezání. Úniková cesta musí směřovat dozadu a diagonálně opačně k předpokládané linii pádu, jak je zobrazeno na obr. 3.
Před zahájením kácení posuďte přirozené naklonění stromu, rozmístění velkých větví a směr větru, abyste vyhodnotili směr padání stromu.
Odstraňte ze stromu nečistoty, kameny, volné střely, hřebíky, svorky a dráty.

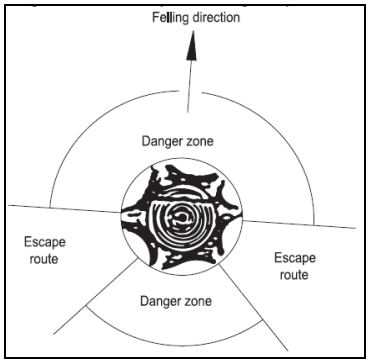

Obr. 3

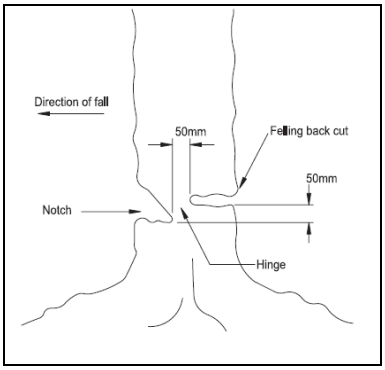

Obr. 4

2. Provedení zářezu

Proveďte zářez do 1/3 průměru stromu na straně ve směru pádu, jak je zobrazeno na obr. 4. Proveďte napřed spodní vodorovný řez zářezu. Toto pomůže zamezit sevření řetězu pily nebo vodicí lišty při provádění druhého řezu zářezu.

3. Zadní porážecí řez

Proveďte zadní porážecí řez minimálně 2 palce (50,8 mm) výš, než je horizontální zářezový řez, jak je zobrazeno na obr. 4. Veďte porážecí zadní řez vodorovně s horizontálním zářezovým řezem. Proveďte zadní porážecí řez tak, aby zůstal dostatek dřeva působící jako kloub. Dřevo kloubu zamezuje pootočení stromu a padání špatným směrem. Neprovádějte řez skrz kloub. Jak se porážecí řez přibližuje ke kloubu, strom by měl začít padat. Jestliže lze předpokládat, že strom nemusí padat požadovaným směrem nebo se může zhoupnout zpět a sevřít řetěz pily, zastavte řezání před dokončením porážecího řezu a použijte klín ze dřeva, plastu nebo hliníku pro rozevření řezu a složení stromu ve směru požadované linie pádu.

Když strom začíná padat, vytáhněte řetězovou pilu, zastavte motor, nasměrujte řetěz pily dolů, pak použijte naplánovanou ústupovou cestu. Dávejte pozor na padající větve nad hlavou a dívejte se, kam šlapete.

4. Odvětvování stromu

Odvětvování znamená odstraňování větví z pokáceného stromu. Při odvětvování ponechte větší spodní větve, aby podepíraly kmen od země. Odstraňujte malé větve jedním řezem, jak je zobrazeno na obr. 5. Větve pod napětím musí být řezány zespodu směrem nahoru, aby se zamezilo sevření řetězu pily.

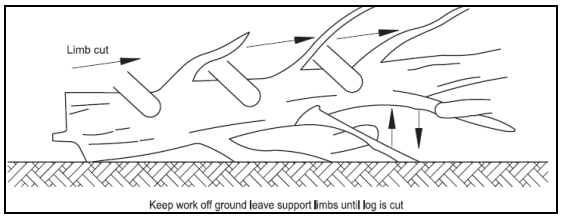

Obr. 5

5. Zkracování kmene na délky

Zkracování znamená řezání kmene na délky. Je velice důležité zajistit stabilní postoj a rovnoměrné rozložení váhy na obě nohy. Je-li to možné, kmen je třeba zvednou a podepřít pomocí velkých větví. kmenů nebo špalků. Dodržujte jednoduché zásady snadného řezání.

Když je kmen podepírán po celé délce, jak je zobrazeno na obr. 6, provádí se řez shora.

Když je kmen podepírán na jednom konci, jak je zobrazeno na obr. 7, prořízněte 1/3 průměru zespodu. Pak proveďte konečný řez shora tak, abyste se setkali s prvním řezem. Když je kmen podepírán na obou koncích, jak je zobrazeno na obr. BB. 8, prořízněte 1/3 průměru shora. Pak proveďte konečný řez spodních 2/3 zespodu, abyste se setkali s prvním řezem. Při zkracování ve svahu vždy stůjte na straně kmene směrem do svahu, jak je zobrazeno na obr. 9. Při „řezání skrz" uvolněte pro zachování kontroly řezací tlak blízko konce řezu bez uvolnění úchopu rukojetí řetězové pily. Nedopusťte, aby se řetěz dotkl země. Po dokončení řezu počkejte, až se řetěz pily zastaví, než řetězovou pilu přemístíte. Před přemístěním od stromu ke stromu vždy motor zastavte.

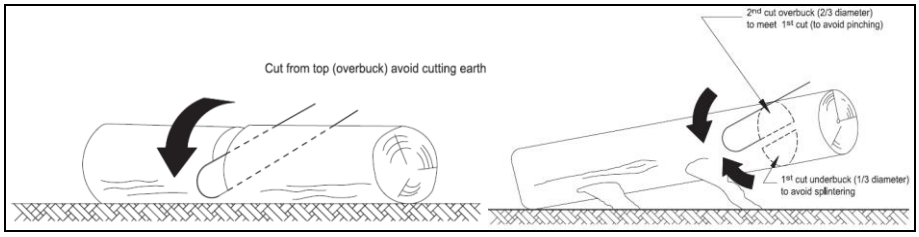

Obr. 6 **Obr. 7**

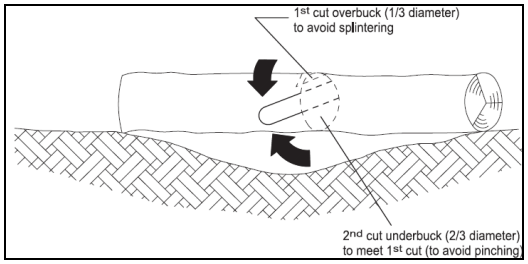

Obr. 8

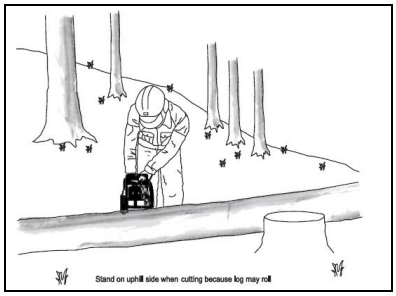

Obr. 9

SYMBOLY

Z důvodu snížení rizika zranění si uživatel musí přečíst návod k obsluze

Varování

Používejte ochranu sluchu

Používejte ochranu zraku

Používejte masku proti prachu

Nevystavujte zařízení vlhkosti

Nespalujte akumuláto

Nevystavujte nářadí dešti nebo vodě

Vždy držte tuto řetězovou pilu oběma rukama

Nebezpečí zpětného rázu: nikdy neprovádějte řez špičkou řetězové pily

MONTÁŽ A PROVOZ

VAROVÁNÍ! Nepřipojujte řetězovou pilu k síti, dokud není kompletně smontovaná. Při manipulaci s řetězem vždy používejte rukavice.

Montáž / výměna vodicí lišty a řetězu

Řetěz musí být nasazen přes vodicí lištu tak, aby řezné hrany řezného nástroje (a) směřovaly ve směru chodu řetězu.

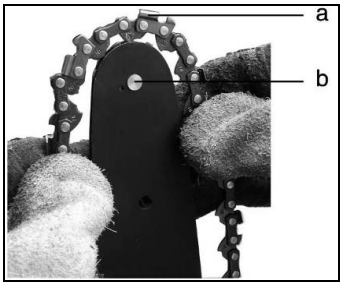

Podržte vodicí lištu špičkou nahoru a položte řetěz pily na řetězové kolo vodicí lišty tak, aby zapadlo do článků řetězu a spodní části hnacích článků byly umístěny v drážce lišty. Řetěz je správně napnut, jestliže je stále možné jej zvednout o 2-4 mm. Směr otáčení řetězu pily je znázorněn dvěma šipkami na krytu hnacího řetězového kola.

Montáž řetězu a řetězové lišty:

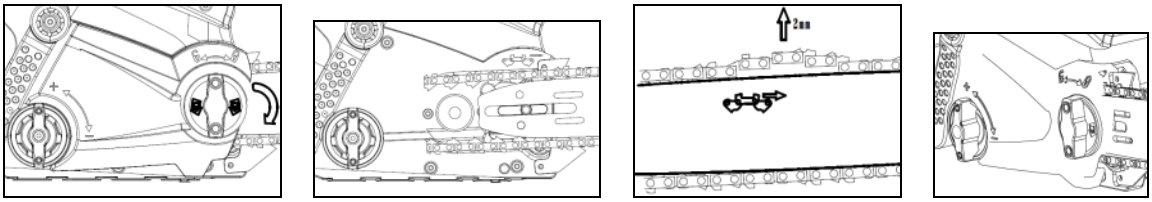

- Vybalte opatrně všechny části.
- Položte řetězovou pilu na jakýkoliv vhodný rovný povrch s motorem směřujícím nahoru.
- Nasaďte řetěz na hnací řetězové kolo a vodicí řetězovou lištu. Tak, aby upevňovací šroub zapadl do drážky řetězové lišty. Proveďte, zda jsou všechny části řádně usazeny a podržte řetěz a řetězovou lištu ve vodorovné poloze.
- Namontujte kryt. Zkontrolujte, zda jsou šipky stále vyrovnané
- Pomocí ovladače napnutí řetězu zajistěte správné napnutí řetězu. Nakonec utáhněte ovladač krytu řetězového kola.

Montáž akumulátorového modulu

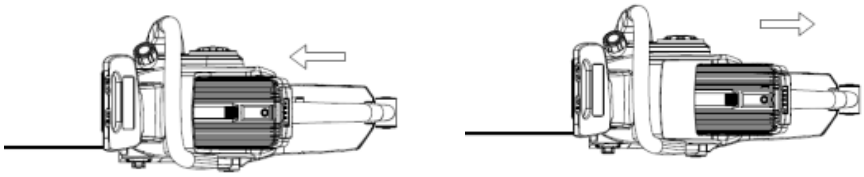

Nasaďte akumulátorový modul (10) , jak je zobrazeno nahoře, přitom dávejte pozor, abyste nestiskli žádné tlačítko, aby nedošlo k náhodnému spuštění.

MAZÁNÍ

Důležité: řetězová pila **<u>není dodávána</u>** s olejovou náplní. Je mimořádně důležité, aby byl před použitím doplněn olej. Nikdy neuvádějte řetězovou pilu do provozu bez oleje na řetěz nebo s prázdnou olejovou nádržkou, protože toto může mít za následek vážné poškození výrobku. Vždy používejte pouze olej určený pro mazání řetězů.

Životnost řetězu a řezací výkon jsou odvislé od optimálního mazání. Proto je řetěz automaticky mazán olejem během provozu přes mazací otvor.

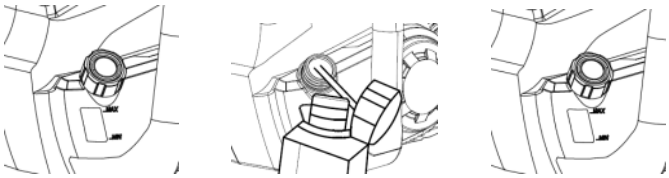

Plnění olejové nádržky:

1. Položte řetězovou pilu na jakýkoliv vhodný povrch s víkem olejové nádržky směřujícím nahoru.
2. Očistěte plochu kolem víka plnicího otvoru oleje hadříkem, odšroubujte víko.
3. Během plnění neodstraňujte filtrační vložku.
4. Doplňujte olej pro řetězové pily, až je nádržka plná.
5. Zamezte vniknutí nečistot nebo zbytků do olejové nádržky, nasaďte víko plnicího otvoru oleje (4) a utáhněte je.

Důležité: Aby se umožnilo odvzdušnění nádržky na olej, jsou mezi plnicím víkem oleje a sítkem ponechány malé větrací kanálky. Aby se zamezilo úniku, zajistěte, aby zařízení bylo umístěno v horizontální poloze (víko plnicího otvoru oleje (4) v nejvyšší poloze), když se nepoužívá.

Aby se zamezilo poškození řetězové pily, je důležité, aby byl používán pouze doporučený olej. Nikdy nepoužívejte recyklovaný/starý olej.

PROVOZ

1.Zapnutí a vypnutí (viz obr. A)

Kontrola napájecího napětí a proudu: Hodnoty napájecího napětí a proudu se musí shodovat s údaji na typovém štítku. Chcete-li zařízení zapnout, stiskněte zajišťovací tlačítko (3), pak úplně stiskněte spínač zapnutí/vypnutí (2) a podržte jej v této poloze. Nyní lze zajišťovací tlačítko (3) uvolnit. Chcete-li vypnout, spínač zapnutí/vypnutí (2) uvolněte.

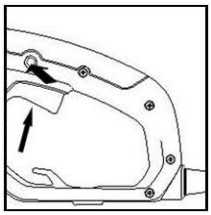

A

2. Plnění nádržky na olej (viz obr. B)

Zkontrolujte měrku hladiny oleje (19) před spuštěním a pravidelně během provozu. Doplňte olej, když je hladina oleje nízko. Náplň olejové nádržky vydrží přibližně 16 minut v závislosti na intenzitě řezání a zastavování. (Obr. B)
Kontrolujte napnutí nového vyměněného řetězu během provozu přibližně každých 10 minut.

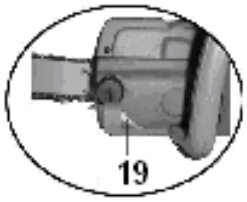

B

Bezpečnostní zařízení proti zpětnému rázu u této pily

Tato pila má řetěz s nízkým zpětným rázem a řetězovou lištu se sníženým zpětným rázem. Obě položky snižují možnost zpětného rázu. Přesto může u této pily docházet ke zpětnému rázu.
Následující kroky sníží nebezpečí zpětného rázu.

- K uchopení pily za chodu pily používejte obě ruce. Používejte pevné úchopy. Palce a prsty musí být ovinuty kolem rukojetí pily.
- Dbejte na to, aby byla každá bezpečnostní položka pily na místě. Zajistěte, aby správně fungovaly.
- Při řezání udržujte stabilní postoj, nepřekážejte sami sobě a provádějte řezání maximálně ve výši ramen.
- Udržujte vždy stabilní postoj a rovnováhu.
- Stůjte mírně vlevo od pily. Tímto se zamezuje, aby vaše tělo bylo v přímce s řetězem.
- Nenechávejte, aby se špička vodicí lišty něčeho dotkla během pohybu řetězu.
- Nikdy se nepokoušejte řezat dva kmeny současně. Ve stejnou dobu řežte pouze jeden kmen.

• Nezabořujte špičku vodicího nože ani se nepokoušejte o ponorný řez (zaboření do dřeva použitím špičky vodicí lišty).
• Dávejte pozor na posunutí dřeva nebo jiné síly, které mohou způsobit sevření řetězu.
• Dávejte mimořádný pozor při opětovném zavádění do předchozího řezu.
• Používejte řetěz a vodicí lištu se sníženým zpětným rázem dodávané s touto řetězovou pilou.
• Nikdy nepoužívejte tupý nebo volný řetěz. Udržujte řetěz ostrý se správným napnutím.

Všeobecné chování

Používejte řetězovou pilu pouze, když jste zaujali stabilní postoj. Držte řetězovou pilu na pravé straně vašeho těla. (Viz obr. D)

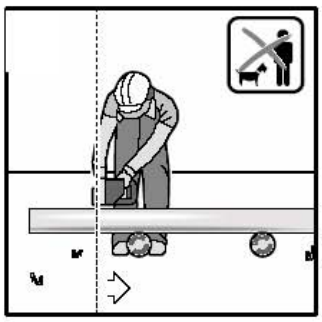

D

Před kontaktem se dřevem musí pila běžet plnou rychlostí. Pro zajištění pily na dřevě před spuštěním řezu použijte kovové záchytné zuby. Používejte během řezu záchytné zuby jako pákový bod „a". (Viz obr. E)

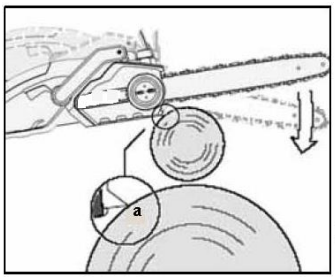

E

Neprovozujte řetězovou pilu s plně nataženýma rukama ani se nepokoušejte řezat v oblastech, které jsou obtížně k dosažení, nebo na žebříku. Nikdy nepoužívejte řetězovou pilu nad výši ramen. (Viz obr. F)

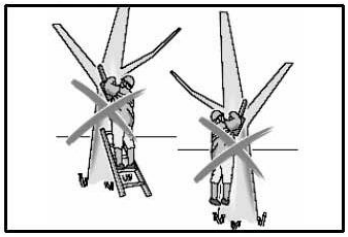

F

ÚDRŽBA PILY A BEZPEČNOST PŘI ZPĚTNÉM RÁZU

Dodržujte pokyny týkající se údržby uvedené v tomto návodu. Řádné čištění pily a řetězu a údržba vodicí lišty může snížit pravděpodobnost zpětného rázu. Proveďte kontrolu a údržbu pily po každém použití. Tímto se prodlouží životnost vaší pily.
Poznámka: I v případě správného ostření se s každým ostřením může zvýšit nebezpečí zpětného rázu.

ÚDRŽBA A SKLADOVÁNÍ ŘETĚZOVÉ PILY

1. Vyjměte akumulátorový modul z řetězové pily, když ji nepoužíváte
• Před prováděním servisu při přemísťování z jednoho místa na jiné
• Před výměnou příslušenství nebo přídavných zařízení, jako jsou řetěz pily a kryt
2. Kontrolujte řetěz pily před a po každém použití. Zkontrolujte důkladně pilu, zda není poškozen kryt nebo jiný díl. Proveďte kontrolu na jakékoliv poškození, které může negativně ovlivnit bezpečnost obsluhy nebo provoz pily. Proveďte kontrolu na vyrovnání nebo váznutí pohybujících se dílů. Zkontrolujte, zda nedošlo ke zlomení nebo poškození dílů. Nepoužívejte řetězovou pilu, jestliže poškození ovlivňuje bezpečnost nebo provoz. Nechejte poškození opravit autorizovaným servisním střediskem.
3. Údržbu řetězové pily provádějte pečlivě. • Nikdy nevystavujte pilu dešti.
• Udržujte řetěz ostrý, čistý a namazaný pro lepší a bezpečnější provoz.
• Dodržujte kroky uvedené v tomto návodu týkající se ostření řetězu.

• Udržujte rukojeti suché, čisté a dbejte na to, aby nebyly znečištěny olejem nebo mazacím tukem.
• Dbejte na to, aby byly všechny šrouby a matice utaženy.
4. Při opravách používejte vždy stejné náhradní díly.
5. Jestliže ji nepoužíváte, uložte řetězovou pilu vždy na vyvýšeném nebo uzamknutém místě mimo dosah dětí na suchém místě

Výměna řetězu pily / řetězové lišty

Vyměňte řetěz, jestliže jsou nože pro naostření příliš opotřebené nebo když se řetěz přetrhne. Používejte pouze náhradní řetěz uvedený v tomto návodu. Při výměně řetězu současně vždy použijte nové hnací řetězové kolo. Tímto se zajistí správný náhon řetězu.
Před ostřením řetězu zkontrolujte vodicí lištu. Opotřebená nebo poškozená vodicí lišta není bezpečná. Opotřebená nebo poškozená vodicí lišta poškodí řetěz. Rovněž se tím ztíží řezání.
Namontujte napínací západku do nové lišty utažením šroubu ve směru pohybu hodinových ručiček. Vyčnívající západka (a) musí zapadnout do otvoru lišty.

Péče o vodicí lištu
Nerovnoměrně opotřebovaná lišta způsobuje většinu problémů s vodicí lištou. Toto je často způsobeno nesprávným naostřením nože řetězu a nastavením hloubky měrky. Jestliže se lišta opotřebovává nerovnoměrně, dochází k rozšíření drážky vodicí lišty (**viz obr. G**). Toto způsobuje rachocení řetězu a vyčnívání nýtu. Pila nebude řezat rovně. Pokud k tomuto dochází, vyměňte vodicí lištu.

Před ostřením řetězu zkontrolujte vodicí lištu. Opotřebená nebo poškozená vodicí lišta není bezpečná. Opotřebená nebo poškozená vodicí lišta poškodí řetěz. Rovněž se tím učiní řezání těžším.

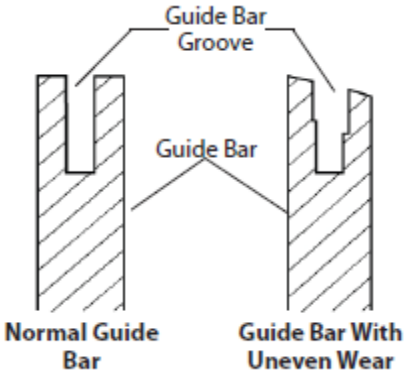

OBR. G

Běžná údržba vodicí lišty
1. Demontujte vodicí lištu z řetězové pily.
2. Odstraňujte pravidelně piliny z drážky vodicí lišty. Použijte nůž na tmel nebo drát (**viz obr. H**).
3. Vyčistěte olejové mazací otvory po každém dnu používání.
4. Odstraňte ostřiny z hrany vodicí lišty. Používejte plochý pilník k zajištění kolmosti bočních hran.
Vodicí lišty vyměňte, když:
• je lišta ohnutá nebo zlomená
• je vnitřek drážky značně opotřebený
(Poznámka: Při výměně vodicí lišty viz náhradní díly a příslušenství ohledně informací týkající se výměny. Viz seznam dílů ohledně správné lišty.)

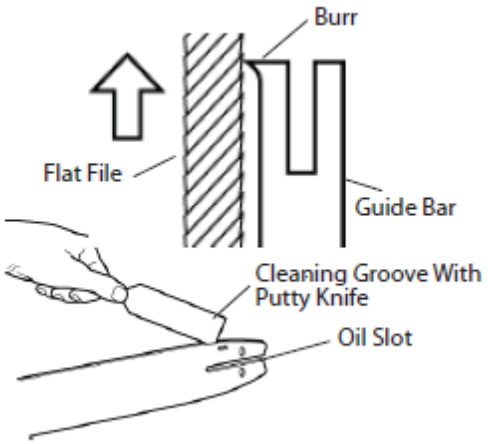

OBR. H

OSTŘENÍ ŘETĚZU PILY

VÝSTRAHA: Před prováděním servisu vyjměte akumulátorový modul z řetězové pily. Při kontaktu těla s pohybujícím se řetězem může dojít k těžkým zraněním nebo smrtelnému zranění.
VÝSTRAHA: Řezné hrany řetězu jsou ostré. Při manipulaci s řetězem používejte ochranné rukavice.

Udržujte řetěz ostrý. Vaše pila bude řezat rychleji a bezpečněji. Tupý řetěz způsobí nepřiměřené opotřebení řetězového kola, vodicí lišty, řetězu a motoru. Jestliže musíte silou tlačit řetěz do dřeva a při řezání se vytváří pouze řezací prach s několika velkými pilinami, je řetěz tupý.
Ohledně naostření kontaktujte servisního zástupce nebo schválené servisní středisko.

OCHRANA ŽIVOTNÍHO PROSTŘEDÍ

Tento výrobek je označen symbolem vztahujícím se k likvidaci elektrického a elektronického odpadu. To znamená, že výrobek nesmí být likvidován do domovního odpadu, ale že musí být vrácen do sběrného systému, který je v souladu s evropskou směrnicí 2002/96/CE. Pak bude recyklován nebo rozebrán za účelem snížení vlivu na životní prostředí. Elektrické a elektronické zařízení může být nebezpečné pro životní prostředí a pro lidské zdraví, protože může obsahovat nebezpečné látky.

DIAGNOSTIKA A ŘEŠENÍ PROBLÉMŮ

Závada	Možné příčiny	Možné řešení
Řetězová pila nepracuje	Vybitý akumulátor Vadná pojistka	Nabijte akumulátorový modul Vyměňte pojistku
Řetězová pila pracuje přerušovaně	Volná přípojka Vadné interní zapojení Spínač zapnutí/vypnutí vadný	Kontaktujte autorizovaný servis Kontaktujte autorizovaný servis Kontaktujte autorizovaný servis
Suchý řetěz	V nádržce není olej Průduch v plnicím víku oleje je ucpán Olejový kanálek ucpán	Doplňte olej Vyčistěte víko Vyčistěte výstupní kanálek oleje
Zpětný ráz - brzda/chod Porucha brzdy	Brzda nezastavuje řetěz	Kontaktujte autorizovaný servis
Řetěz/řetězová lišta se přehřívají	V nádržce není olej Průduch v plnicím víku oleje je ucpán Olejový kanálek ucpán Řetěz je přepnutý Tupý řetěz	Doplňte olej Vyčistěte víko Vyčistěte výstupní otvor oleje Seřiďte zajišťovací ovladač Naostřete řetěz nebo jej vyměňte
Řetězová pila běží trhavě,vibruje, neřeže řádně	Napnutí řetězu je příliš malé Tupý řetěz Opotřebený řetěz Zuby řetězu směřují opačným směrem	Seřiďte zajišťovací ovladač Naostřete řetěz nebo jej vyměňte Vyměňte řetěz Opět namontujte řetěz ve správném směru

Tento výrobek je označen symbolem vztahujícím se k likvidaci elektrického a elektronického odpadu. To znamená, že výrobek nesmí být likvidován do domovního odpadu, ale že musí být vrácen do sběrného systému, který je v souladu s evropskou směrnicí 2002/96/CE. Pak bude recyklován nebo rozebrán za účelem snížení vlivu na životní prostředí. Elektrické a elektronické zařízení může být nebezpečné pro životní prostředí a pro lidské zdraví, protože může obsahovat nebezpečné látky.

Li-ion

Akumulátory nelikvidujte. Vraťte akumulátory na konci životnosti do vašeho sběrného nebo recyklačního střediska.

PREKLAD PÔVODNÉHO (ORIGINÁLNEHO) MANUÁLU

40 V akumulátorová reťazová píla

Model: RACS 3540i

Výrobca:

GARLAND distributor, s.r.o., Hradecká 1136, 50601 Jičín, Česká republika

KOMPONENTY

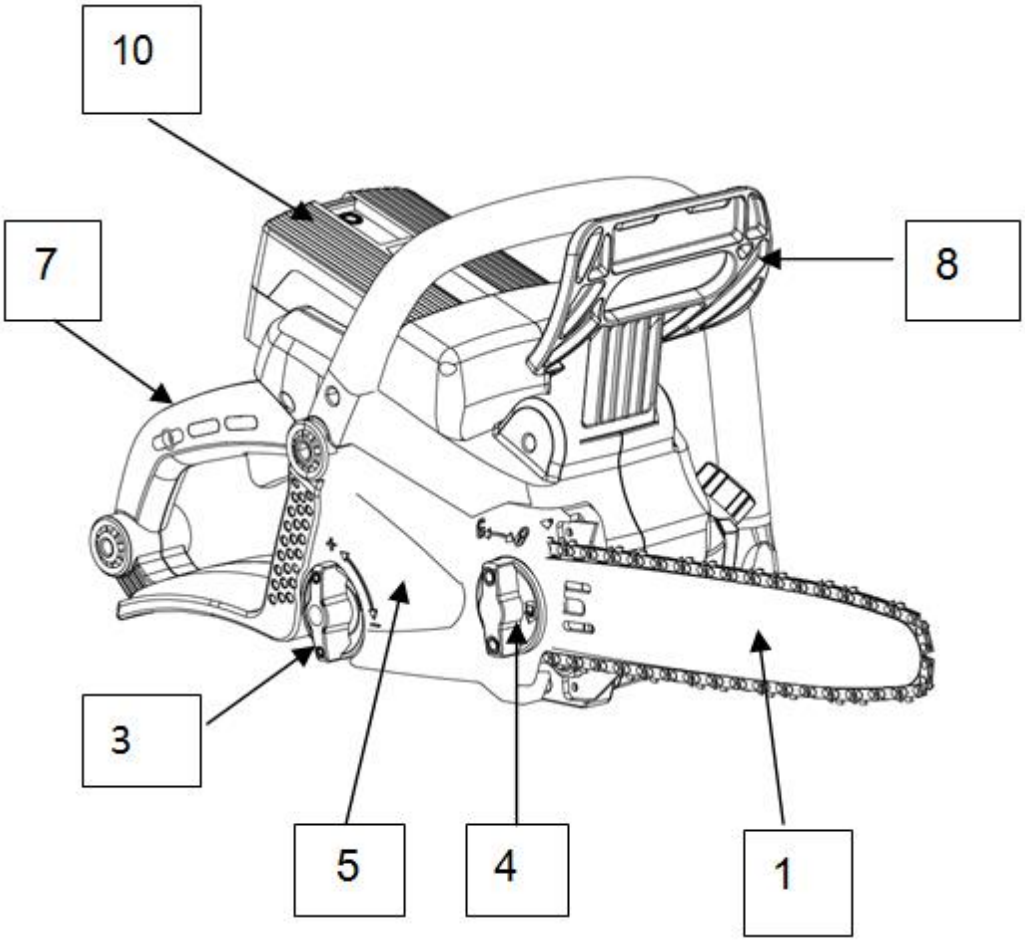

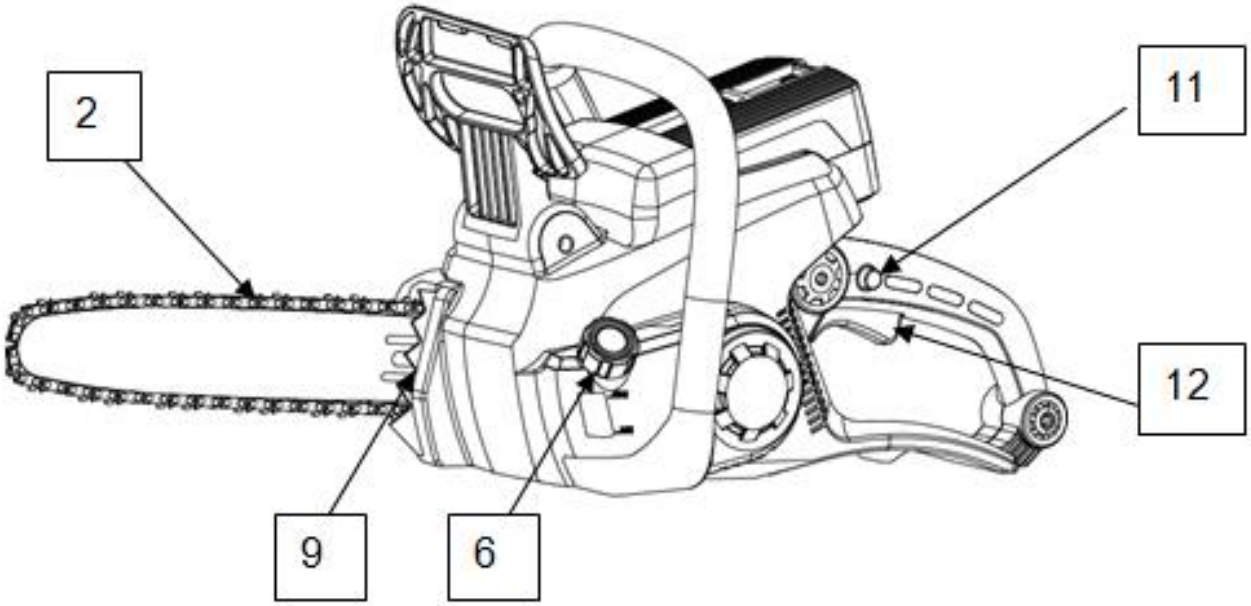

1. Reťazová lišta
2. Reťaz
3. Ovládač napínania reťaze
4. Aretačný ovládač
5. Krycia doska
6. Veko plnenia oleja
7. Zadná rukoväť
8. Kryt rúk
9. Ozubená opierka
10. Akumulátorový modul
11. Odisťovacie tlačidlo
12. Spínač zapnutia/vypnutia
13. Kryt noža

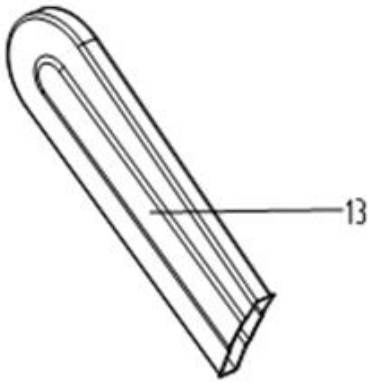

OBSAH BALENIA

- Teleso reťazovej píly
- Vodiaca lišta reťaze
- Reťaz píly
- Návod na obsluhu

Odporúčame, aby ste si kúpili príslušenstvo v rovnakom obchode, ktorý vám predal náradie. Používajte príslušenstvo dobrej kvality označené známou značkou. Zvoľte typ podľa činnosti, ktorou zamýšľate vykonávať. Ďalšie podrobnosti sa dozviete z obalu príslušenstva. Personál obchodu vám pomôže a poradí vám.

TECHNICKÉ ÚDAJE

Model	RACS 3540i
Napätie	40 V DC
Akumulátorový modul	RAB 240, RAB 440, RAB 640 (nie je súčasťou dodávky)
Nabíjačka	RAC 240, RAC 540 (nie je súčasťou dodávky)
Rýchlosť reťaze	10 m/s
Objem olejovej nádržky	160 ml
Hmotnosť (bez oleja, vodiacej lišty a reťaze píly)	5,8 kg s akumulátorovým modulom 4 Ah
Dĺžka vodiacej lišty	350 mm
Vodiaca lišta a reťaz píly	140SDEA041 91PJ052X, 91PX052X

Informácie týkajúce sa hluku (stanovené podľa ISO 22868, EN 3744)

Akustický tlak s váhovým filtrom A LpA: 89 dB (A), K_{pA} = 3 dB (A)

Akustický výkon s váhovým filtrom A LwA.d: 103 dB (A)

Informácie týkajúce sa vibrácií (stanovené podľa ISO 22867):

Emisná hodnota vibrácií: a_h = 3,5 m/s² Neistota K = 1,5 m/s²

Varovanie: Národné zákony môžu obmedzovať používanie náradia s ohľadom na emisiu hluku.

Uvedenú celkovú hodnotu vibrácií je možné použiť na porovnanie jedného nástroja s iným a môže sa zároveň používať na predbežné posúdenie expozície.

VÝSTRAHA: Hodnota emisie vibrácií počas skutočného používania elektrického náradia sa môže líšiť od uvedenej hodnoty podľa toho, akým spôsobom sa náradie používa v závislosti od nasledujúcich príkladov a ďalších odchýlok pri používaní náradia:

Ako sa náradie používa a aký materiál sa reže alebo vŕta.

Náradie je v bezchybnom stave a je riadne vykonávaná jeho údržba

Používa sa správne príslušenstvo pre náradie a presvedčili ste sa, že je ostré a v dobrom stave.

Držadlá na rukovätiach sú upevnené a používa sa príslušenstvo znižujúce vibrácie.

A náradie sa používa spôsobom určeným konštrukciou a týmito pokynmi.

Toto náradie môže spôsobiť vibračný syndróm rúk/paží, ak jeho používanie nie je primerane regulované. Ruky sa môžu stať ťažkopádne a ochromené.

VÝSTRAHA: Aby sme boli presní, pri posudzovaní úrovne expozície pri skutočných podmienkach používania by zároveň mali byť vzaté do úvahy všetky časti prevádzkového cyklu, ako sú intervaly, keď je náradie vypnuté a keď je v chode naprázdno a nevykonáva sa vlastná práca. To môže podstatne znížiť úroveň expozície počas celkového pracovného intervalu.

Pomôžte minimalizovať nebezpečenstvo expozície vibráciám.

VŽDY používajte ostré ostria, vrtáky a nože.

Vykonávajte údržbu tohto náradia podľa uvedených pokynov a zaistite jeho riadne mazanie (ak je to predpísané).

Ak plánujete náradie používať pravidelne, investujte do antivibračného príslušenstva.

Nepoužívajte náradie pri teplotách nižších než 10 °C.

Naplánujte si prácu, aby ste rozvrhli použitie náradia s veľkými vibráciami na väčší počet dní.

BEZPEČNOSTNÉ POKYNY

Určené použitie/zakázané použitie

Táto reťazová píla je navrhnutá iba na rezanie krov, kmeňov alebo drevených trámov až do priemeru podľa dĺžky vodiacej lišty. Je prípustné rezať iba drevo. Akékoľvek iné použitie zariadenia nezodpovedá určenému použitiu. Ďalej je prísne zakázané profesionálne používanie na rezanie stromov.

Počas používania reťazovej píly musí používateľ usporiadať osobnú ochrannú výbavu podľa tohto návodu a zároveň podľa piktogramov uvedených na reťazovej píle. Súčasťou stanoveného použitia sú tiež podrobné informácie v návode týkajúce sa bezpečnostných výstrah a informácie týkajúce sa používania/údržby. Osoby/používatelia, ktorí pracujú s reťazovou pílou alebo vykonávajú jej údržbu, musia byť oboznámení s týmto návodom. Na reťazovú pílu sa smú montovať iba originálne náhradné diely od výrobcu alebo ním schválené (vodiaca lišta, reťaz píly, zapaľovacie sviečky atď.) a ďalej schválená kombinácia vodiacej lišty / reťaze píly uvedená v návode.

Používateľ a nie výrobca je zodpovedný za každý úraz v dôsledku použitia odporujúceho stanovenému spôsobu používania alebo nepovolenej zmeny konštrukcie stroja.

Reťazová píla je určená iba na používanie vo vonkajšom prostredí.

Zvyškové riziká

I v prípade používania zariadenia stanoveným spôsobom existuje vždy zvyškové nebezpečenstvo, ktorému nie je možné zamedziť. Podľa typu a konštrukcie zariadenia môžu existovať nasledujúce potenciálne nebezpečenstvá:

Kontakt s nechránenými rezacími zubmi reťaze píly (nebezpečenstvo rezania)

Prístup k otáčajúcej sa reťazi píly (nebezpečenstvo porezania)

Nepredvídaný náhly pohyb vodiacej lišty (nebezpečenstvo porezania)

Odlietnutie dielov od reťaze píly (nebezpečenstvo porezania/pichnutie)

Odlietnutie dielov od obrobku

Vdýchnutie čiastočiek obrobku, emisií z benzínového motora

Kontakt pokožky s palivom (benzín/olej)

Strata sluchu, ak počas práce nebudete používať ochranu sluchu.

Základné bezpečnostné výstrahy týkajúce sa elektrického náradia

⚠ **VAROVANIE** Prečítajte si všetky bezpečnostné výstrahy a všetky uvedené pokyny. Nedodržanie nižšie uvedených varovaní a pokynov môže mať za následok úraz elektrickým prúdom, požiar a/alebo vážne zranenie. Uschovajte všetky varovania a pokyny, aby ste mohli do nich v budúcnosti nazrieť.

Termín elektrické náradie vo všetkých nižšie uvedených varovaniach sa vzťahuje na vaše elektrické náradie, ktoré je napájané zo siete (káblom) alebo z akumulátora (bez napájacieho kábla).

1) Bezpečnosť pracovného priestoru

a) Udržujte pracovisko v čistote a dobre osvetlené. Neporiadok a tmavé priestory vyvolávajú nehody.

b) Nepracujte s elektrickým náradím vo výbušnom prostredí, ako sú priestory s výskytom horľavých kvapalín, plynov a prachu. V elektrickom náradí dochádza k iskreniu, ktoré môže tento prach alebo výpary zapáliť.

c) Pri práci s elektrickým náradím udržujte deti a ostatné osoby v bezpečnej vzdialenosti. Rozptyľovanie môže spôsobiť stratu kontroly.

2) Elektrická bezpečnosť

a) Zástrčky elektrického náradia musia zodpovedať zásuvkám. Zástrčku nikdy žiadnym spôsobom neupravujte. Nepoužívajte žiadne rozbočovacie zásuvky pri uzemnenom elektrickom náradí. Neupravené zástrčky a zodpovedajúce zásuvky znížia riziko úrazu elektrickým prúdom.

b) Zabráňte kontaktu vášho tela s uzemnenými povrchmi, ako sú potrubia, radiátory, sporáky a chladničky. Tu hrozí zvýšené riziko úrazu elektrickým prúdom, ak je vaše telo uzemnené.

c) Nevystavujte elektrické náradie dažďu alebo vlhkému prostrediu. Voda, ktorá vnikne do elektrického náradia, zvyšuje riziko úrazu elektrickým prúdom.

d) Zabráňte poškodeniu napájacieho kábla. Nikdy nepoužívajte napájací kábel na prenášanie tohto náradia a neťahajte za tento kábel pri odpájaní zástrčky od sieťovej zásuvky. Dbajte na to, aby napájací kábel neprechádzal cez horúce a mastné povrchy a cez ostré hrany a zamedzte jeho kontaktu s pohybujúcimi sa dielmi. Poškodené alebo zamotané káble zvyšujú riziko úrazu elektrickým prúdom.

e) Pri práci s elektrickým náradím vonku použite predlžovací kábel určený na vonkajšie použitie. Použitie kábla vhodného na vonkajšie použitie znižuje riziko úrazu elektrickým prúdom.

f) Ak musíte použiť elektrické náradie vo vlhkom prostredí, použite v napájacom okruhu prúdový chránič (RCD). Použitie prúdového chrániča (RCD) znižuje riziko úrazu elektrickým prúdom.

3) Bezpečnosť osôb

a) Pri práci s elektrickým náradím buďte stále pozorní, sledujte, čo vykonávate, a používajte zdravý rozum. Nepoužívajte elektrické náradie, ak ste unavení alebo ak ste pod vplyvom drog, alkoholu alebo liekov. Chvíľka nepozornosti pri práci s elektrickým náradím môže mať za následok vážne zranenie.

b) Používajte prvky osobnej ochrany. Vždy používajte ochranu zraku. Ochranné vybavenie, ako protiprachová maska, protišmyková ochranná obuv, ochranná prilba alebo ochrana sluchu, použité v príslušných podmienkach, zníži riziko zranenia.

c) Zabráňte neúmyselnému spusteniu. Pred pripojením k napájaciemu zdroju alebo pred pripojením akumulátora, pred odložením náradia alebo pred prenášaním náradia sa uistite, či je spínač v polohe vypnuté. Prenášanie elektrického náradia s prstom na hlavnom spínači alebo pripojenie elektrického náradia k sieti, ak je hlavný spínač v polohe zapnuté, vedie k spôsobeniu nehody.

d) Pred zapnutím elektrického náradia odstráňte nastavovacie kľúče alebo prípravky. Kľúče alebo prípravky pripevnené k rotujúcej časti elektrického náradia môžu viesť k spôsobeniu zranenia.

e) Neprekračujte svoje možnosti. Udržujte vždy správny postoj a rovnováhu. Tak je možné lepšie ovládať elektrické náradie v neočakávaných situáciách.

f) Vhodne sa obliekajte. Nenoste voľné oblečenie alebo šperky. Udržujte vlasy, odev a rukavice mimo dosahu pohybujúcich sa dielov. Voľný odev, šperky alebo dlhé vlasy môžu byť pohybujúcimi dielmi zachytené.

g) Ak je zariadenie vybavené na pripojenie odsávania a systému na zachytávanie prachu, uistite sa, či sú tieto systémy pripojené a či sa riadne používajú. Použitie zariadenia na zachytávanie prachu môže obmedziť riziká súvisiace s prachom.

4) Použitie elektrického náradia a jeho údržba

a) Nepreťažujte elektrické náradie. Na vykonávanú prácu používajte správne elektrické náradie. Správne elektrické náradie vykoná prácu lepšie a bezpečnejšie v rozsahu, pre ktorý bolo konštruované.

b) Ak nie je možné hlavný spínač elektrického náradia zapnúť a vypnúť, s náradím nepracujte. Každé elektrické náradie s nefunkčným hlavným spínačom je nebezpečné a musí byť opravené.

c) Pred nastavovaním náradia, pred výmenou príslušenstva alebo ak náradie nepoužívate, odpojte zástrčku napájacieho kábla od zásuvky alebo z náradia vyberte batériu. Tieto preventívne bezpečnostné opatrenia znižujú riziko náhodného spustenia elektrického náradia.

d) Uložte elektrické náradie mimo dosahu detí a zabráňte tomu, aby toto náradie použili osoby, ktoré nie sú oboznámené s jeho obsluhou alebo s týmto návodom. Elektrické náradie je v rukách nevyškolených používateľov nebezpečné.

e) Vykonávajte údržbu elektrického náradia. Skontrolujte vychýlenie alebo zablokovanie pohyblivých častí, poškodenie jednotlivých dielov a iné okolnosti, ktoré môžu ovplyvniť chod náradia. Ak je náradie poškodené, pred opätovným použitím zaistite jeho opravu. Mnoho nehôd je spôsobených nedostatočnou údržbou elektrického náradia.

f) Rezné nástroje udržujte ostré a čisté. Správne udržiavané rezné nástroje s ostrými ostriami sa menej zasekávajú a ľahšie sa ovládajú.

g) Elektrické náradie, príslušenstvo, držiaky nástrojov atď. používajte podľa týchto pokynov a berte do úvahy podmienky pracovného prostredia a prácu, ktorú budete vykonávať. Použitie elektrického náradia na iné účely, než na aké je určené, môže byť nebezpečné.

5) Použitie akumulátorového náradia a jeho údržba

a) Dobíjajte iba pomocou nabíjačky špecifikovanej výrobcom. Nabíjačka, ktorá je vhodná pre jeden typ akumulátorového modulu, môže vytvárať nebezpečenstvo požiaru, ak sa použije s iným akumulátorovým modulom.

b) Používajte elektrické náradie iba s výslovne stanovenými akumulátorovými modulmi. Použitie akéhokoľvek iného akumulátorového modulu môže mať za následok nebezpečenstvo zranenia alebo požiaru.

c) Ak sa akumulátorový modul nepoužíva, nedávajte ho do blízkosti iných kovových predmetov, ako sú sponky na papier, mince, kľúče, klince, skrutky alebo iné malé kovové predmety, ktoré môžu spôsobiť prepojenie medzi oboma svorkami. Skrat svoriek akumulátora môže spôsobiť popáleniny alebo požiar.

d) Za nevhodných podmienok môže z akumulátora vystrieknuť kvapalina; zamedzte kontaktu. Ak dôjde nedopatrením ku kontaktu, opláchnite miesto vodou. Ak kvapalina vnikne do očí, dodatočne vyhľadajte lekársku pomoc. Kvapalina vystrieknutá z akumulátora môže spôsobiť dráždenie alebo popáleniny.

6) Servis

a) Nechávajte svoje elektrické náradie opravovať kvalifikovaným opravárom a používajte iba zhodné náhradné diely. Tak bude zaistená bezpečnosť elektrického náradia.

Bezpečnostné varovania týkajúce sa akumulátorového modulu:

a) Nerozoberajte, neotvárajte alebo nerozrezávajte články alebo akumulátorový modul.

b) Neskratujte akumulátorový modul. Neskladujte akumulátorový modul náhodne v škatuli alebo zásuvke, kde sa môžu vzájomne skratovať jeho póly alebo sa môžu skratovať vodivými materiálmi. Ak sa akumulátorový modul nepoužíva, nedávajte ho do blízkosti iných kovových predmetov, ako sú sponky na papier, mince, kľúče, klince, skrutky alebo iné malé kovové predmety, ktoré môžu spôsobiť prepojenie medzi oboma svorkami. Skrat svoriek akumulátora môže spôsobiť popáleniny alebo požiar.

c) Nevystavujte akumulátorový modul teplu alebo požiaru. Neskladujte na priamom slnečnom svetle.

d) Nevystavujte akumulátorový modul mechanickým nárazom.
e) V prípade úniku kvapaliny z akumulátorového modulu nedovoľte, aby sa kvapalina dostala do kontaktu s pokožkou alebo očami. Ak došlo ku kontaktu, omyte postihnutú oblasť výdatným množstvom vody a vyhľadajte lekársku pomoc.
f) Vyhľadajte lekársku pomoc ihneď, ak došlo k prehltnutiu článku alebo akumulátorového modulu.
g) Udržujte akumulátorový modul čistý a suchý.
h) Utrite svorky akumulátorového modulu čistou suchou handričkou, ak sú znečistené.
i) Pred použitím musí byť akumulátorový modul nabitý. Vždy postupujte podľa tejto inštrukcie a aplikujte pri nabíjaní správny postup.
j) Nenechávajte akumulátorový modul pripojený k nabíjačke. ak sa nepoužíva.
k) Po dlhšom čase skladovania môže byť potrebné nabiť a vybiť akumulátorový modul niekoľkokrát, aby sa dosiahol maximálny výkon.
l) Akumulátorový modul poskytuje najlepší výkon, keď sa prevádzkuje pri normálnej teplote miestnosti (20 °C ± 5 °C).
m) Pri likvidácii akumulátorového modulu uchovávajte akumulátorové moduly rôznych elektrochemickým systémov oddelene od seba.
n) Dobíjajte iba pomocou nabíjačky špecifikovanej firmou REDBACK. Nepoužívajte žiadnu inú nabíjačku než tú, ktorá bola dodaná na používanie so zariadením. Nabíjačka, ktorá je vhodná pre jeden typ akumulátorového modulu, môže vytvárať nebezpečenstvo požiaru, ak sa použije s iným akumulátorovým modulom.
o) Nepoužívajte iný akumulátorový modul, ktorý nebol navrhnutý na používanie so zariadením.
p) Ukladajte akumulátorový modul mimo dosahu detí.
q) Uschovajte originálnu dokumentáciu výrobku pre prípad budúcej potreby.
r) Vyberte akumulátorový modul zo zariadenia, keď ho nepoužívate.
s) Vykonávajte likvidáciu riadnym spôsobom.
t) Používajte nabíjačku schválenú podľa EN 60335-2-29

POKYNY PRED POUŽITÍM

1. Pred použitím akumulátorovej reťazovej píly

Váš akumulátorový modul NIE JE NABITÝ a pred použitím ho musíte úplne nabiť.
Dodaná nabíjačka akumulátorov je vhodná pre Li-ion akumulátory na použitie s týmto nástrojom. Nepoužívajte inú nabíjačku akumulátorov.

2. Nabíjanie akumulátorového modulu

Li-ion akumulátor je chránený proti nadmernému vybitiu. Keď je akumulátor vybitý, spúšť prostredníctvom ochranného obvodu zariadenie vypne:

Poznámka: V teplom prostredí alebo po výdatnom používaní môže byť akumulátorový modul príliš horúci na to, aby ho bolo možné nabíjať. Pred opätovným nabíjaním umožnite vychladnutie akumulátora.

3. Skladovanie nabíjačky a akumulátora

Pre dlhodobé skladovanie odporúčame, aby bol akumulátor plne nabitý a uskladnený na suchom mieste pri teplotách medzi 10 – 25 °C.

Nabíjačka by sa mala skladovať v rovnakých podmienkach ako akumulátor. Dajte pozor, aby žiadne cudzie predmety ako napr. kovové triesky alebo iné predmety nemohli vniknúť cez ventilačné drážky do nabíjačky.

BEZPEČNOSTNÉ VAROVANIA PRE REŤAZOVÚ PÍLU

1. Ak je reťazová píla v prevádzke, žiadna časť vášho tela sa nesmie priblížiť k reťazi píly. Pred spustením reťazovej píly sa presvedčte, že sa reťaz píly nedotýka iných predmetov. Okamih neopatrnosti počas obsluhy reťazovej píly môže spôsobiť zachytenie odevu alebo tela reťazou píly.
2. Vždy držte reťazovú pílu pravou rukou za zadnú rukoväť a ľavou rukou za prednú rukoväť. Držanie reťazovej píly pri opačnom usporiadaní rúk zvyšuje nebezpečenstvo zranenia a nesmie sa tak nikdy držať.
3. Držte elektrické náradie iba za izolované plochy, pretože reťaz píly sa môže dostať do kontaktu s ukrytými elektrickými vodičmi. Ak sa dostane reťaz píly do kontaktu so živým vodičom, môžu byť živé taktiež neizolované časti elektrického náradia a obsluha náradia môže utrpieť zranenie elektrickým prúdom.
4. Používajte ochranu zraku a sluchu. Ďalej sa odporúča používať ďalšiu ochrannú výbavu pre hlavu, ruky, nohy a chodidlá. Zodpovedajúci ochranný odev zníži riziko zranenia odlietajúcimi úlomkami alebo pri náhodnom kontakte s reťazou píly.
5. Nepracujte s reťazovou pílou v strome. Obsluha reťazovej píly v polohe v strome môže mať za následok zranenie.
6. Vždy udržujte riadnu stabilitu a vždy pracujte s reťazovou pílou iba vtedy, keď stojíte na pevnom, bezpečnom a rovnom povrchu. Klzké alebo nestabilné povrchy, ako sú rebríky, môžu spôsobiť stratu rovnováhy alebo stratu kontroly nad reťazovou pílou.
7. Pri rezaní vetvy, ktorá je pod napätím, dávajte pozor na spätný ráz. Ak dôjde k uvoľneniu napätia vo vláknach dreva, napnutá vetva môže udrieť obsluhu a/alebo spôsobiť stratu kontroly nad reťazovou pílou.
8. Dávajte mimoriadny pozor pri rezaní kríkov a mladých stromčekov. Tenký materiál môže byť zachytený reťazou píly a vymrštený smerom k vám alebo vás vyviesť z rovnováhy.
9. Držte reťazovú pílu za prednú rukoväť pri vypnutej reťazi a oddialenú od vášho tela. Pri preprave alebo skladovaní reťazovej píly vždy nasaďte kryt vodiacej lišty. Správna manipulácia s reťazovou pílou môže znížiť pravdepodobnosť náhodného kontaktu s pohybujúcou sa reťazou píly.
10. Dodržujte inštrukcie týkajúce sa mazania, napínania reťaze a výmeny príslušenstva. Nesprávne napnutie alebo mazanie reťaze môže spôsobiť jeho pretrhnutie alebo zvýšiť pravdepodobnosť spätného rázu.
11. Udržujte rukoväti suché, čisté a dbajte na to, aby neboli znečistené olejom alebo mazacím tukom. Rukoväti mastné od oleja alebo mazacieho tuku sú klzké a spôsobujú stratu kontroly.
12. Režte iba drevo. Nepoužívajte reťazovú pílu na účely, na ktoré nie je určená. Napríklad: nepoužívajte reťazovú pílu na rezanie plastov, muriva alebo nedrevených stavebných materiálov. Použitie reťazovej píly na iné práce, než na aké je určená, môže mať za následok nebezpečnú situáciu.

Príčiny a predchádzanie spätnému rázu:

K spätnému rázu môže dôjsť v situácii, keď sa predná časť vodiacej lišty dostane do kontaktu s objektom alebo ak zovrie rezaný materiál reťaz v reze.

Pri kontakte koncovej časti vodiacej lišty s objektom môže v niektorých prípadoch dôjsť k veľmi rýchlemu odhodeniu píly smerom dozadu a k súčasnému pohybu lišty smerom hore a dozadu smerom na obsluhu.

Zovretie reťaze v reze môže viesť k rýchlemu spätnému pohybu lišty smerom k obsluhe.

Obe tieto reakcie môžu viesť k strate kontroly nad pílou, čo môže viesť k spôsobeniu vážnych úrazov. Nespoliehajte iba na bezpečnostné zariadenia píly. Ako používateľ reťazovej píly musíte neustále dodržiavať niekoľko pravidiel týkajúcich sa prevencie, aby nedošlo k nehodám alebo zraneniam.

Spätný ráz je následkom zlého použitia nástroja a/alebo nesprávneho pracovného postupu alebo podmienok a je možné mu zamedziť urobením správnych opatrení uvedených nižšie:

1. Udržujte pevné uchopenie s palcami a prstami obopínajúcimi rukoväti reťazovej píly, s oboma rukami na píle a poloha vášho tela a ramien musí umožňovať odolávanie silám spätného rázu. Sily spätného rázu môže kontrolovať obsluha, ak sú urobené správne opatrenia . Nedovoľte, aby sa reťazová píla odklonila.
2. Pri rezaní nesmie dôjsť k strate stabilného postoja a režte najviac do výšky ramien. To pomáha zabrániť neúmyselnému kontaktu špičky a umožňuje lepšiu kontrolu reťazovej píly v neočakávaných situáciách.
3. Používajte iba lišty a reťaze špecifikované výrobcom. Používajte iba náhradné reťaze a lišty uvedené výrobcom alebo ich ekvivalenty. Nesprávne náhradné lišty a reťaze môžu spôsobiť zlomenie reťaze a/alebo spätný ráz.
4. Dodržujte pokyny výrobcu na mazanie a ostrenie reťaze píly. Znižovanie výšky hĺbkomeru môže mať za následok zvýšenie spätného rázu.

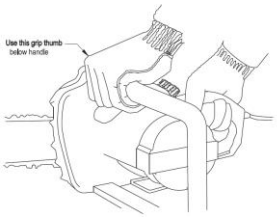

1. Stínanie stromu

Pri skracovaní a stínaní dvoma a viacerými osobami súčasne musia byť operácie stínania oddelené vzdialenosťou od úkonov skracovania o vzdialenosť rovnajúcu sa najmenej dvojnásobku výšky stínaného stromu. Stínať strom sa nesmie takým spôsobom, aby ste ohrozovali akúkoľvek osobu, narazili na akúkoľvek sieť technických zariadení alebo spôsobili akékoľvek poškodenie majetku. Ak sa strom dostane do kontaktu s akoukoľvek sieťou technických zariadení, musí sa to spoločnosti okamžite oznámiť.
Pracovník obsluhujúci reťazovú pílu sa musí zdržiavať na strane terénu smerom do svahu, keďže strom sa pravdepodobne skotúľa alebo zosunie zo svahu.
Je potrebné naplánovať a uvoľniť ústupovú cestu pred začatím rezania. Úniková cesta musí smerovať dozadu a diagonálne opačne k predpokladanej línii pádu, ako je zobrazené na obr. 3.
Pred začatím stínania posúďte prirodzené naklonenie stromu, rozmiestnenie veľkých vetiev a smer vetra, aby ste vyhodnotili smer padania stromu.
Odstráňte zo stromu nečistoty, kamene, voľné projektily, klince, svorky a drôty.

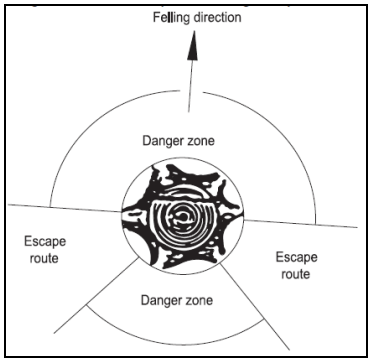

Obr. 3

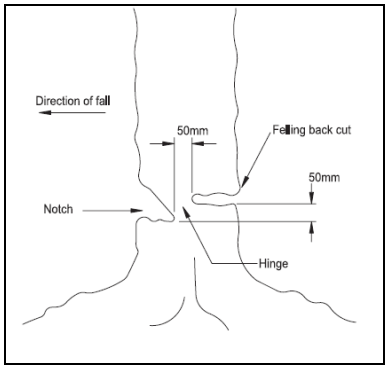

Obr. 4

2. Vykonanie zárezu

Vykonajte zárez do 1/3 priemeru stromu na strane v smere pádu, ako je zobrazené na obr. 4. Urobte najprv spodný vodorovný rez zárezu. Toto pomôže zamedziť zovretiu reťaze píly alebo vodiacej lišty pri vykonávaní druhého rezu zárezu.

3. Zadný výrubový rez

Urobte zadný výrubový rez minimálne 50,8 mm vyššie, než je horizontálny zárezový rez, ako je zobrazené na obr. BB.102. Veďte výrubový zadný rez vodorovne s horizontálnym zárezovým rezom. Urobte zadný výrubový rez tak, aby zostal dostatok dreva pôsobiaci ako kĺb. Drevo kĺba zamedzuje pootočeniu stromu a padaniu zlým smerom. Nevykonávajte rez cez kĺb. Ako sa výrubový rez približuje ku kĺbu, strom by mal začať padať. Ak je možné predpokladať, že strom nemusí padať požadovaným smerom alebo sa môže vrhnúť späť a zovrieť reťaz píly, zastavte rezanie pred dokončením výrubového rezu a použite klin z dreva, plastu alebo hliníka na rozovretie rezu a zloženie stromu v smere požadovanej línie pádu.

Keď strom začína padať, vytiahnite reťazovú pílu, zastavte motor, nasmerujte reťaz píly dole, potom použite naplánovanú ústupovú cestu. Dávajte pozor na padajúce vetvy nad hlavou a pozerajte sa, kam šliapete.

4. Odvetvovanie stromu

Odvetvovanie znamená odstraňovanie vetiev zo zoťatého stromu. Pri odvetvovaní ponechajte väčšie spodné vetvy, aby podopierali kmeň od zeme. Odstraňujte malé vetvy jedným rezom, ako je zobrazené na obr. 5. Vetvy pod napätím sa musia rezať zospodu smerom hore, aby sa zamedzilo zovretiu reťaze píly.

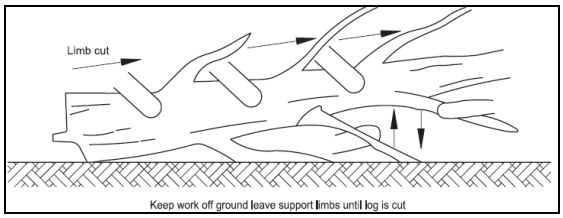

Obr. 5

5. Skracovanie kmeňa na dĺžky

Skracovanie znamená rezanie kmeňa na dĺžky. Je veľmi dôležité zaistiť stabilný postoj a rovnomerné rozloženie hmotnosti na obe nohy. Ak je to možné, kmeň je potrebné zdvihnúť a podoprieť pomocou veľkých vetiev, kmeňov alebo klátov. Dodržujte jednoduché zásady rezania.

Keď je kmeň podopieraný po celej dĺžke, ako je zobrazené na obr. 6, robí sa rez zhora.

Keď je kmeň podopieraný na jednom konci, ako je zobrazené na obr. 7, prerežte 1/3 priemeru zospodu. Potom vykonajte konečný rez zhora tak, aby ste sa stretli s prvým rezom. Keď je kmeň podopieraný na oboch koncoch, ako je zobrazené na obr. BB. 8, prerežte 1/3 priemeru zhora. Potom urobte konečný rez spodných 2/3 zospodu, aby ste sa stretli s prvým rezom. Pri skracovaní na svahu vždy stojte na strane kmeňa smerom do svahu, ako je zobrazené na obr. 9. Pri „rezaní cez“ uvoľnite kvôli zachovaniu kontroly rezací tlak blízko konca rezu bez uvoľnenia uchopenia rukovätí reťazovej píly. Nedopustite, aby sa reťaz dotkla zeme. Po dokončení rezu počkajte, až sa reťaz píly zastaví, než reťazovú pílu premiestnite. Pred premiestnením od stromu k stromu vždy motor zastavte.

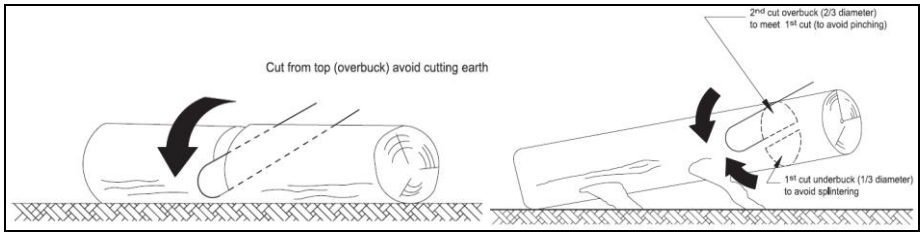

Obr. 6 **Obr. 7**

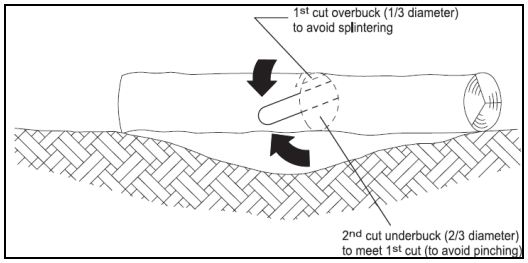

Obr. 8

Obr. 9

SYMBOLY

Z dôvodu zníženia rizika zranenia si používateľ musí prečítať návod na obsluhu

Varovanie

Používajte ochranu sluchu

Používajte ochranu zraku

Používajte masku proti prachu

Nevystavujte zariadenie vlhkosti

Nespaľujte akumulátor

Nevystavujte náradie dažďu alebo vode

Vždy držte túto reťazovú pílu oboma rukami

Nebezpečenstvo spätného rázu: nikdy nevykonávajte rez špičkou reťazovej píly

MONTÁŽ A PREVÁDZKA

VAROVANIE! Nepripájajte reťazovú pílu k sieti, pokým nie je kompletne zmontovaná. Pri manipulácii s reťazou vždy používajte rukavice.

Montáž/výmena vodiacej lišty a reťaze

Reťaz musí byť nasadená cez vodiacu lištu tak, aby rezné hrany rezného nástroja (a) smerovali v smere chodu reťaze.

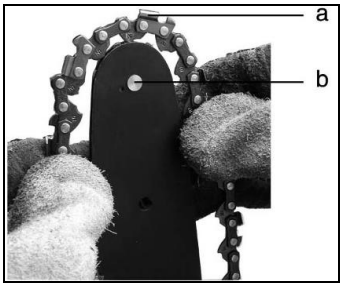

Podržte vodiacu lištu špičkou hore a položte reťaz píly na reťazové koleso vodiacej lišty tak, aby zapadlo do článkov reťaze, a spodné časti hnacích článkov boli umiestnené v drážke lišty. Reťaz je správne napnutá, ak je stále možné ju zdvihnúť o 2 – 4 mm. Smer otáčania reťaze píly je znázornený dvoma šípkami na kryte hnacieho reťazového kolesa.

Montáž reťaze a reťazovej lišty:

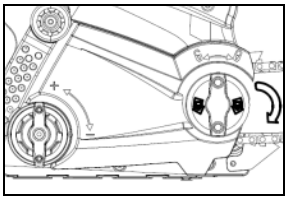
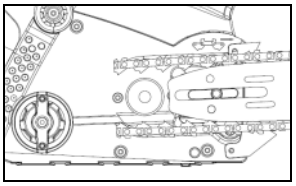
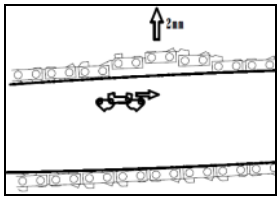
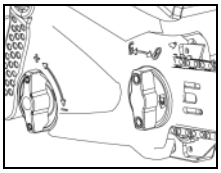

- Vybaľte opatrne všetky časti.
- Položte reťazovú pílu na akýkoľvek vhodný rovný povrch s motorom smerujúcim hore.
- Nasaďte reťaz na hnacie reťazové koleso a vodiacu reťazovú lištu. Tak, aby upevňovacia skrutka zapadla do drážky reťazovej lišty. Preverte, či sú všetky časti riadne usadené, a podržte reťaz a reťazovú lištu vo vodorovnej polohe.
- Namontujte kryt. Skontrolujte, či sú šípky stále vyrovnané
- Pomocou ovládača napnutia reťaze zaistite správne napnutie reťaze. Nakoniec dotiahnite ovládač krytu reťazového kolesa.

Montáž akumulátorového modulu

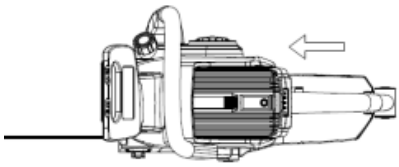
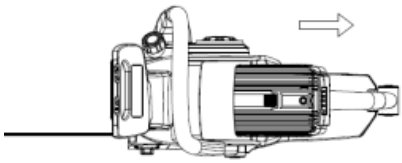

Nasaďte akumulátorový modul (10) , ako je zobrazené hore, pritom dávajte pozor, aby ste nestlačili žiadne tlačidlo, aby nedošlo k náhodnému spusteniu.

MAZANIE

Dôležité: Reťazová píla **nie je dodávaná** s olejovou náplňou. Je mimoriadne dôležité, aby bol pred použitím doplnený olej. Nikdy neuvádzajte reťazovú pílu do prevádzky bez oleja na reťaz alebo s prázdnou olejovou nádržkou, pretože toto môže mať za následok vážne poškodenie výrobku. Vždy používajte iba olej určený na mazanie reťazí.

Životnosť reťaze a rezací výkon sú závislé od optimálneho mazania. Preto sa reťaz počas prevádzky automaticky maže olejom cez mazací otvor.

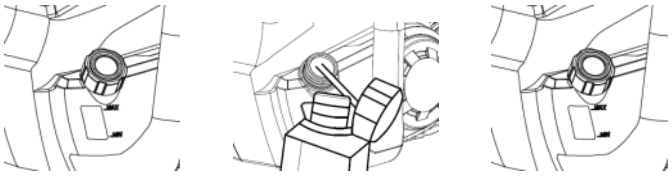

Plnenie olejovej nádržky:
1. Položte reťazovú pílu na akýkoľvek vhodný povrch s vekom olejovej nádržky smerujúcim hore.
2. Očistite plochu okolo veka plniaceho otvoru oleja handričkou, odskrutkujte veko.
3. Počas plnenia neodstraňujte filtračnú vložku.
4. Dopĺňajte olej pre reťazové píly, až je nádržka plná.
5. Zamedzte vniknutiu nečistôt alebo zvyškov do olejovej nádržky, nasaďte veko plniaceho otvoru oleja (4) a dotiahnite ho.

Dôležité: Aby sa umožnilo odvzdušnenie nádržky na olej, sú medzi plniacim vekom oleja a sitkom ponechané malé vetracie kanáliky. Aby sa zamedzilo úniku, zaistite, aby zariadenie bolo umiestnené v horizontálnej polohe (veko plniaceho otvoru oleja (4) v najvyššej polohe), keď sa nepoužíva.

Aby sa zamedzilo poškodeniu reťazovej píly, je dôležité, aby sa používal iba odporúčaný olej. Nikdy nepoužívajte recyklovaný/starý olej.

PREVÁDZKA

1. Zapnutie a vypnutie (pozrite obr. A)

Kontrola napájacieho napätia a prúdu: Hodnoty napájacieho napätia a prúdu sa musia zhodovať s údajmi na typovom štítku.
Ak chcete zariadenie zapnúť, stlačte zaisťovacie tlačidlo (3), potom úplne stlačte spínač zapnutia/vypnutia (2) a podržte ho v tejto polohe. Teraz je možné zaisťovacie tlačidlo (3) uvoľniť. Ak chcete vypnúť, spínač zapnutia/vypnutia (2) uvoľnite.

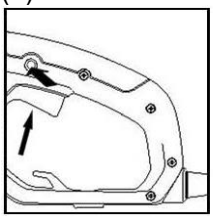

A

2. Plnenie nádržky na olej (pozrite obr. B)

Skontrolujte odmerku hladiny oleja (19) pred spustením a pravidelne počas prevádzky. Doplňte olej, keď je hladina oleja nízko. Náplň olejovej nádržky vydrží približne 16 minút v závislosti od intenzity rezania a zastavovania. (Obr. B)
Kontrolujte napnutie novej vymenenej reťaze počas prevádzky približne každých 10 minút.

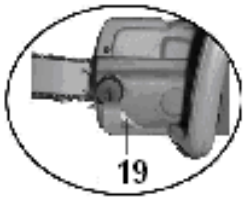

B

Bezpečnostné zariadenie proti spätnému rázu na tejto píle

Táto píla má reťaz s nízkym spätným rázom a reťazovú lištu so zníženým spätným rázom. Obe položky znižujú možnosť spätného rázu. Napriek tomu môže na tejto píle dochádzať k spätnému rázu.
Nasledujúce kroky znížia nebezpečenstvo spätného rázu.
• Na uchopenie píly počas chodu používajte obe ruky. Používajte pevné uchopenie. Palce a prsty musia byť ovinuté okolo rukovätí píly.
• Dbajte na to, aby bola každá bezpečnostná položka píly na mieste. Zaistite, aby správne fungovali.
• Pri rezaní udržujte stabilný postoj, neprekážajte sami sebe a režte maximálne vo výške ramien.
• Udržujte vždy stabilný postoj a rovnováhu.
• Stojte mierne vľavo od píly. Týmto sa zamedzuje, aby vaše telo bolo v priamke s reťazou.
• Nenechávajte, aby sa špička vodiacej lišty niečoho dotkla počas pohybu reťaze.
• Nikdy sa nepokúšajte rezať dva kmene súčasne. V danom čase režte iba jeden kmeň.
• Nezabárajte špičku vodiaceho noža ani sa nepokúšajte o ponorný rez (zaborenie do dreva použitím špičky vodiacej lišty).
• Dávajte pozor na posunutie dreva alebo iné sily, ktoré môžu spôsobiť zovretie reťaze.
• Dávajte mimoriadny pozor pri opätovnom zavádzaní do predchádzajúceho rezu.

• Používajte reťaz a vodiacu lištu so zníženým spätným rázom dodávané s touto reťazovou pílou.
• Nikdy nepoužívajte tupú alebo voľnú reťaz. Udržujte reťaz ostrú so správnym napnutím.

Všeobecné správanie

Používajte reťazovú pílu iba vtedy, keď ste zaujali stabilný postoj. Držte reťazovú pílu na pravej strane svojho tela. (Pozrite obr. D)

D

Pred kontaktom s drevom musí píla bežať plnou rýchlosťou. Na zaistenie píly na dreve pred spustením rezu použite kovové záchytné zuby. Používajte počas rezu záchytné zuby ako pákový bod „a“. (Pozrite obr. E)

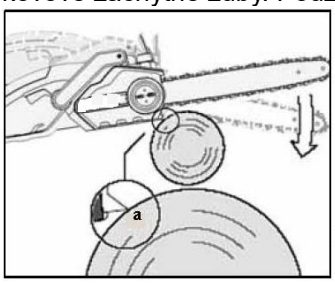

E

Neprevádzkujte reťazovú pílu s plne natiahnutými rukami ani sa nepokúšajte rezať v oblastiach, ktoré sú ťažko dosiahnuteľné, alebo ak ste na rebríku. Nikdy nepoužívajte reťazovú pílu nad výškou ramien. (Pozrite obr. F)

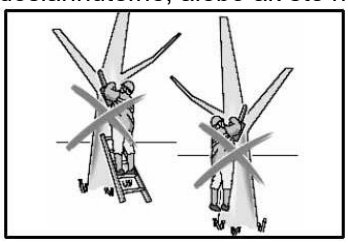

F

ÚDRŽBA PÍLY A BEZPEČNOSŤ PRI SPÄTNOM RÁZE

Dodržujte pokyny týkajúce sa údržby uvedené v tomto návode. Riadne čistenie píly a reťaze a údržba vodiacej lišty môžu znížiť pravdepodobnosť spätného rázu. Vykonajte kontrolu a údržbu píly po každom použití. Týmto sa predĺži životnosť vašej píly.
Poznámka: I v prípade správneho ostrenia sa s každým ostrením môže zvýšiť nebezpečenstvo spätného rázu.

ÚDRŽBA A SKLADOVANIE REŤAZOVEJ PÍLY

1. Vyberte akumulátorový modul z reťazovej píly, keď ju nepoužívate
• Pred vykonávaním servisu pri premiestňovaní z jedného miesta na iné
• Pred výmenou príslušenstva alebo prídavných zariadení, ako sú reťaz píly a kryt
2. Kontrolujte reťaz píly pred a po každom použití. Skontrolujte dôkladne pílu, či nie je poškodený kryt alebo iný diel. Vykonajte kontrolu na akékoľvek poškodenie, ktoré môže negatívne ovplyvniť bezpečnosť obsluhy alebo prevádzku píly. Vykonajte kontrolu na vyrovnanie alebo viaznutie pohybujúcich sa dielov. Skontrolujte, či nedošlo k zlomeniu alebo poškodeniu dielov. Nepoužívajte reťazovú pílu, ak poškodenie ovplyvňuje bezpečnosť alebo prevádzku. Nechajte poškodenie opraviť autorizovaným servisným strediskom.
3. Údržbu reťazovej píly vykonávajte dôkladne. • Nikdy nevystavujte pílu dažďu.
• Udržujte reťaz ostrú, čistú a namazanú pre lepšiu a bezpečnejšiu prevádzku.
• Dodržujte kroky uvedené v tomto návode týkajúce sa ostrenia reťaze.
• Udržujte rukoväti suché, čisté a dbajte na to, aby neboli znečistené olejom alebo mazacím tukom.
• Dbajte na to, aby boli všetky skrutky a matice dotiahnuté.
4. Pri opravách používajte vždy rovnaké náhradné diely.
5. Ak ju nepoužívate, uložte reťazovú pílu vždy na vyvýšenom alebo uzamknutom mieste mimo dosahu detí na suchom mieste

Výmena reťaze píly / reťazovej lišty

Vymeňte reťaz, ak sú nože pre naostrenie príliš opotrebované alebo keď sa reťaz pretrhne. Používajte iba náhradnú reťaz uvedenú v tomto návode. Pri výmene reťaze súčasne vždy použite nové hnacie reťazové koleso. Tým sa zaistí správny náhon reťaze.
Pred ostrením reťaze skontrolujte vodiacu lištu. Opotrebená alebo poškodená vodiaca lišta nie je bezpečná. Opotrebovaná alebo poškodená vodiaca lišta poškodí reťaz. Zároveň sa tým sťaží rezanie.
Namontujte napínaciu západku do novej lišty dotiahnutím skrutky v smere pohybu hodinových ručičiek. Vyčnievajúca západka (a) musí zapadnúť do otvoru lišty.

Starostlivosť o vodiacu lištu
Nerovnomerne opotrebovaná lišta spôsobuje väčšinu problémov s vodiacou lištou. Toto je často spôsobené nesprávnym naostrením noža reťaze a nastavením hĺbky mierky. Ak sa lišta opotrebováva nerovnomerne, dochádza k rozšíreniu drážky vodiacej lišty (**pozrite obr. G**). To spôsobuje rachotenie reťaze a vyčnievanie nitu. Píla nebude rezať rovno. Ak k tomuto dochádza, vymeňte vodiacu lištu.

Pred ostrením reťaze skontrolujte vodiacu lištu. Opotrebená alebo poškodená vodiaca lišta nie je bezpečná. Opotrebovaná alebo poškodená vodiaca lišta poškodí reťaz. Zároveň sa tým stane rezanie ťažším.

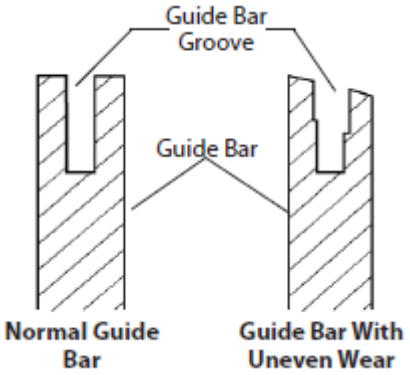

OBR. G

Bežná údržba vodiacej lišty
1. Demontujte vodiacu lištu z reťazovej píly.
2. Odstraňujte pravidelne piliny z drážky vodiacej lišty. Použite nôž na tmel alebo drôt (**pozrite obr. H**).
3. Vyčistite olejové mazacie otvory po každom dni používania.
4. Odstráňte ostriny z hrany vodiacej lišty. Používajte plochý pilník na zaistenie kolmosti bočných hrán.
Vodiace lišty vymeňte, keď:
• je lišta ohnutá alebo zlomená
• je vnútrajšok drážky značne opotrebovaný
(Poznámka: Pri výmene vodiacej lišty si pozrite náhradné diely a príslušenstvo v súvislosti s informáciami týkajúcimi sa výmeny. Pozrite si zoznam dielov v súvislosti s určením správnej lišty.)

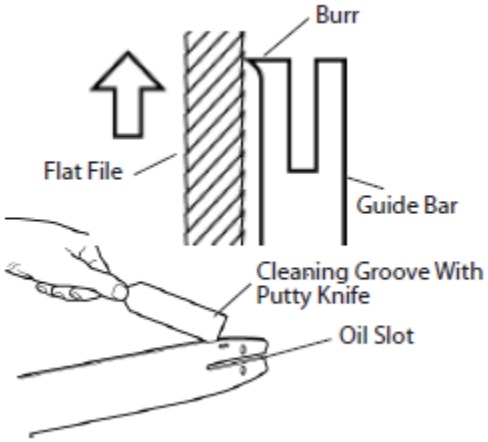

OBR. H

OSTRENIE REŤAZE PÍLY

VÝSTRAHA: Pred vykonávaním servisu vyberte akumulátorový modul z reťazovej píly. Pri kontakte tela s pohybujúcou sa reťazou môže dôjsť k ťažkým zraneniam alebo smrteľnému zraneniu.
VÝSTRAHA: Rezné hrany reťaze sú ostré. Pri manipulácii s reťazou používajte ochranné rukavice.

Udržujte reťaz ostrú. Vaša píla bude rezať rýchlejšie a bezpečnejšie. Tupá reťaz spôsobí neprimerané opotrebovanie reťazového kolesa, vodiacej lišty, reťaze a motora. Ak musíte silou tlačiť reťaz do dreva a pri rezaní sa vytvára iba rezací prach s niekoľkými veľkými pilinami, je reťaz tupá.
V súvislosti s naostrením kontaktujte servisného zástupcu alebo schválené servisné stredisko.

OCHRANA ŽIVOTNÉHO PROSTREDIA

Tento výrobok je označený symbolom vzťahujúcim sa na likvidáciu elektrického a elektronického odpadu. To znamená, že výrobok sa nesmie likvidovať s domovým odpadom, ale že sa musí vrátiť do zberného systému, ktorý je v súlade s európskou smernicou 2002/96/ES. Potom bude recyklovaný alebo rozobratý s cieľom znížiť vplyv na životné prostredie. Elektrické a elektronické zariadenie môže byť nebezpečné pre životné prostredie a pre ľudské zdravie, pretože môže obsahovať nebezpečné látky.

DIAGNOSTIKA A RIEŠENIE PROBLÉMOV

Porucha	Možné príčiny	Možné riešenie
Reťazová píla nefunguje	Vybitý akumulátor Chybná poistka	Nabite akumulátorový modul Vymeňte poistku
Reťazová píla funguje prerušovane	Voľná prípojka Chybné interné zapojenie Spínač zapnutia/vypnutia chybný	Kontaktujte autorizovaný servis. Kontaktujte autorizovaný servis. Kontaktujte autorizovaný servis.
Suchá reťaz	V nádržke nie je olej Prieduch v plniacom veku oleja je upchatý Olejový kanálik upchatý	Doplňte olej Vyčistite veko Vyčistite výstupný kanálik oleja
Spätný ráz – brzda/chod Porucha brzdy	Brzda nezastavuje reťaz	Kontaktujte autorizovaný servis.
Reťaz/reťazová lišta sa prehrievajú	V nádržke nie je olej Prieduch v plniacom veku oleja je upchatý Olejový kanálik upchatý Reťaz je prepnutá Tupá reťaz	Doplňte olej Vyčistite veko Vyčistite výstupný otvor oleja Nastavte zaisťovací ovládač Naostrite reťaz alebo ju vymeňte
Reťazová píla beží trhavo, vibruje, nereže riadne	Napnutie reťaze je príliš malé Tupá reťaz Opotrebovaná reťaz Zuby reťaze smerujú opačným smerom	Nastavte zaisťovací ovládač Naostrite reťaz alebo ju vymeňte Vymeňte reťaz Opäť namontujte reťaz v správnom smere

Tento výrobok je označený symbolom vzťahujúcim sa na likvidáciu elektrického a elektronického odpadu. To znamená, že výrobok sa nesmie likvidovať s domovým odpadom, ale že sa musí vrátiť do zberného systému, ktorý je v súlade s európskou smernicou 2002/96/ES. Potom bude recyklovaný alebo rozobratý s cieľom znížiť vplyv na životné prostredie. Elektrické a elektronické zariadenie môže byť nebezpečné pre životné prostredie a pre ľudské zdravie, pretože môže obsahovať nebezpečné látky.

Li-ion

Akumulátory nelikvidujte. Vráťte akumulátory na konci životnosti do vášho zberného alebo recyklačného strediska.

ÜBERSETZUNG DES URSPRÜNGLICHEN (ORIGINALEN) HANDBUCHS

40 V Akku-Kettensäge

Modell: RACS 3540i

Hersteller:

GARLAND distributor, s.r.o., Hradecká 1136, 50601 Jičín, Tschechische Republik

KOMPONENTEN

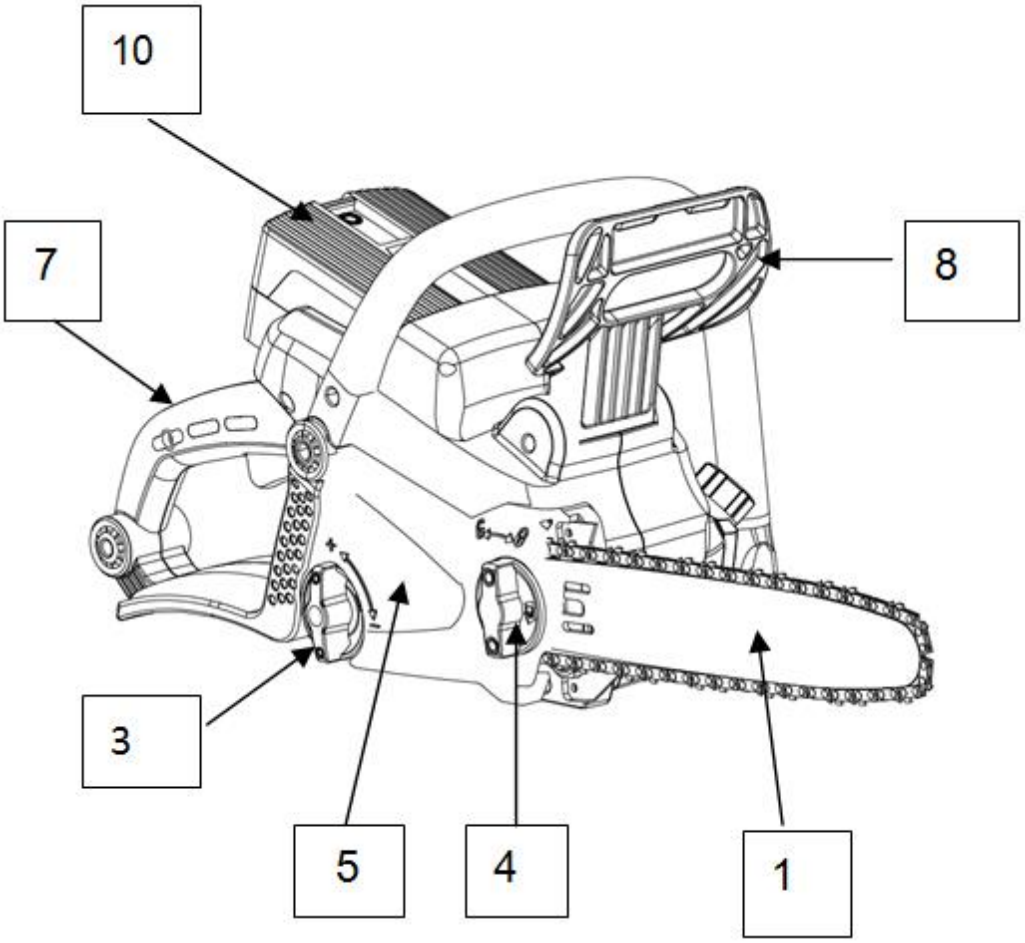

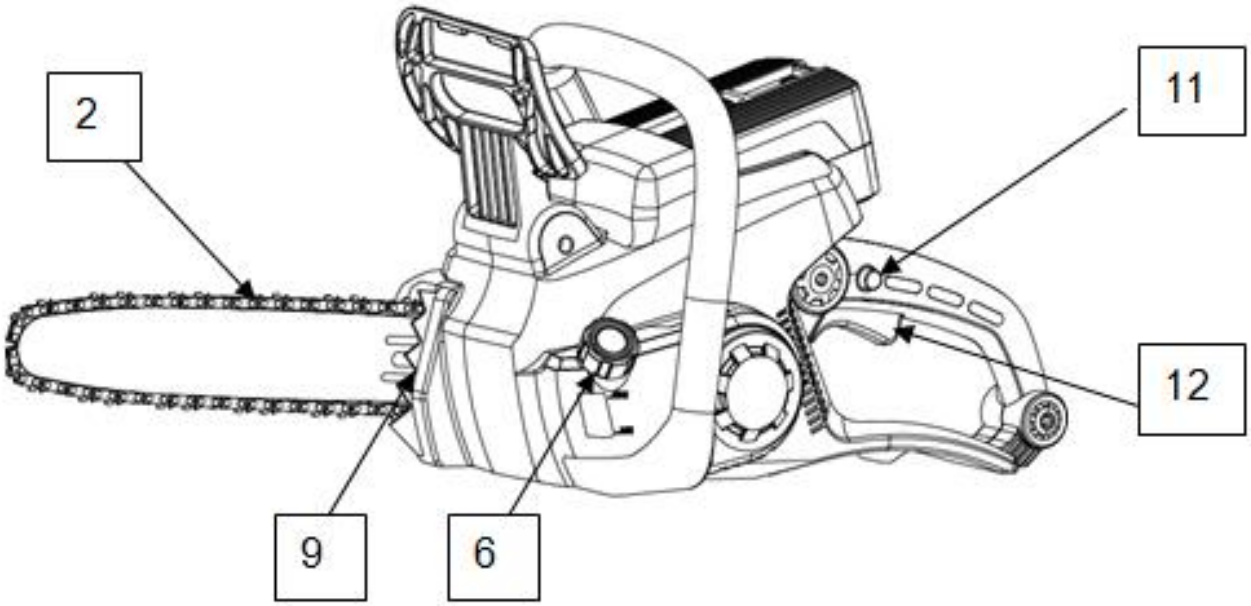

1. Kettenschwert
2. Kette
3. Kettenspanner
4. Arretiergriff
5. Abdeckplatte
6. Verschluss der Öleinfüllöffnung
7. Hinterer Handgriff
8. Handabdeckung
9. Gezahnte Abstützung
10. Akkumodul
11. Entsicherungstaste
12. Ein-/Aus-Schalter
13. Messerabdeckung

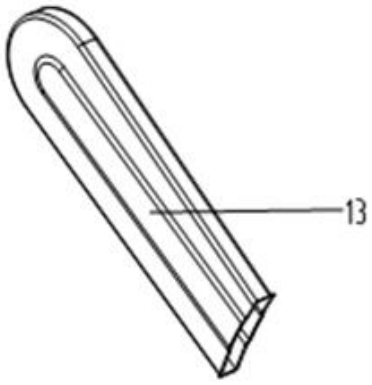

INHALT DES PAKETS

- Gehäuse der Kettensäge
- Kettenführungsschwert
- Sägekette
- Bedienungsanleitung

Es empfiehlt sich, Zubehör bei demselben Händler zu kaufen, bei dem Sie das Werkzeug erworben haben. Verwenden Sie Zubehör von guter Qualität einer bekannten Marke. Wählen Sie den Typ entsprechend der Tätigkeit, die Sie durchführen wollen. Bezüglich weiterer Einzelheiten sei auf die Verpackung des Zubehörs verwiesen. Ihr Fachhändler kann Ihnen behilflich sein und Sie beraten.

TECHNISCHE DATEN

Modell	RACS 3540i
Spannung	40 V DC
Akkumodul	RAB 240, RAB 440, RAB 640 (nicht im Lieferumfang enthalten)
Ladegerät	RAC 240, RAC 540 (nicht im Lieferumfang enthalten)
Kettengeschwindigkeit	10 m/s2
Inhalt des Ölbehälters	160 ml
Gewicht (ohne Öl, Führungsschwert und Sägekette)	5,8 kg mit 4-Ah-Akkumodul
Länge des Führungsschwerts	350 mm
Führungsschwert und Sägekette	140SDEA041 91PJ052X, 91PX052X

Informationen zur Geräuschentwicklung (ermittelt gemäß ISO 22868, EN 3744)

Schalldruck mit Gewichtsfilter A LpA: 89 dB (A), K_{pA} = 3 dB (A)

Schallleistung mit Gewichtsfilter A LwA.d: 103 dB (A)

Informationen zu Vibrationen (ermittelt gemäß ISO 22867)

Vibrationsemissionswert: a_h = 3,5 m/s^2 Unsicherheit K = 1,5 m/s²

Warnung: Die Verwendung des Werkzeugs kann durch nationale Gesetze bezüglich Geräuschemissionen eingeschränkt sein.

Der angegebene Vibrationsgesamtwert kann zum Vergleichen eines Gerätes mit einem anderen sowie für eine vorläufige Beurteilung des Ausgesetztseins verwendet werden.

WARNUNG: Der Vibrations-Emissionswert während der tatsächlichen Verwendung des Elektrowerkzeugs kann vom angegebenen Wert abweichen, je nachdem, wie das Werkzeug in Abhängigkeit von folgenden Beispielen und weiteren Abweichungen bei der Verwendung des Werkzeugs verwendet wird:

Wie wird das Werkzeug gebraucht und welches Material wird damit geschnitten oder gebohrt?

Das Werkzeug befindet sich in einwandfreiem Zustand und wird ordnungsgemäß gewartet

Es wird das richtige Zubehör für das Werkzeug verwendet und dieses ist scharf und in gutem Zustand.

Es sind Handgriffe befestigt und es wird vibrationsdämpfendes Zubehör verwendet.

Das Werkzeug wird in der durch die Konstruktion und die vorliegenden Hinweise vorgegebenen Weise verwendet.

Dieses Werkzeug kann das Hände-Arme-Vibrationssyndrom verursachen, wenn seine Verwendung nicht angemessen geregelt wird. Die Hände oder Arme können schwerfällig werden und Lähmungserscheinungen aufweisen.

WARNUNG: Um genau zu sein, müssten zur Beurteilung des Ausgesetztseins (Expositionspegel) unter realen Anwendungsbedingungen auch alle Teile des Betriebszyklus berücksichtigt werden, beispielsweise Intervalle, in denen das Werkzeug ausgeschaltet ist und in denen es sich im Leerlauf befindet und keine eigentliche Arbeit verrichtet wird. Dies kann den Expositionspegel während des gesamten Arbeitszeitraums deutlich verringern.

Tragen Sie dazu bei, die Gefahr durch die Vibrationseinwirkung zu minimieren.

Verwenden Sie IMMER scharfe Klingen, Bohrer und Messer.

Warten Sie dieses Werkzeug gemäß den Anweisungen und schmieren Sie es ordnungsgemäß (sofern vorgeschrieben).

Wenn das Werkzeug regelmäßig verwendet werden soll, investieren Sie in vibrationsdämpfendes Zubehör.

Verwenden Sie das Werkzeug nicht bei Temperaturen unter 10 ^{o}C.

Planen Sie Arbeiten, damit Sie die Verwendung des Werkzeugs mit großen Vibrationen auf eine größere Anzahl von Tagen aufteilen.

SICHERHEITSHINWEISE

Bestimmungsgemäße Verwendung/unzulässige Verwendung

Diese Kettensäge ist nur zum Sägen von Büschen, Stämmen und Holzbalken bis zu einem Durchmesser entsprechend der Länge des Führungsschwerts vorgesehen. Sie darf nur zum Sägen von Holz verwendet werden. Jede sonstige Verwendung des Gerätes entspricht nicht seiner bestimmungsgemäßen Verwendung. Darüber hinaus ist eine professionelle Nutzung zum Sägen von Bäumen streng untersagt.
Während der Verwendung der Kettensäge muss der Benutzer persönliche Schutzausrüstung gemäß dieser Anleitung sowie gemäß den an der Kettensäge angebrachten Piktogrammen verwenden. Bestandteil der bestimmungsgemäßen Verwendung sind auch die detaillierten Informationen in der Anleitung bezüglich Sicherheitsvorkehrungen sowie die Informationen bezüglich der Verwendung/Wartung. Personen/Benutzer, die mit der Kettensäge arbeiten oder diese warten, müssen mit der vorliegenden Anleitung vertraut sein. In die Kettensäge dürfen nur Original-Ersatzteile des Herstellers oder von diesem genehmigte Ersatzteile (Führungsschwert, Sägekette, Zündkerzen usw.) sowie die in dieser Anleitung angegebene genehmigte Kombination aus Führungsschwert und Sägekette eingebaut werden.
Der Benutzer, nicht der Hersteller, ist haftbar für jeden Unfall infolge einer nicht bestimmungsgemäßen Verwendung oder einer unzulässigen Änderung der Konstruktion des Gerätes.
Die Kettensäge ist nur zur Verwendung im Freien bestimmt.

Restrisiken

Auch bei bestimmungsgemäßer Verwendung des Gerätes bestehen noch Restrisiken, die sich nicht vermeiden lassen. Je nach Typ und Konstruktion des Gerätes können folgende potenzielle Gefahren bestehen:
Kontakt mit ungeschützten Zähnen der Sägekette (Gefahr von Schnittverletzungen)
Zugang zur sich bewegenden Sägekette (Gefahr von Schnittverletzungen)
Unvorhergesehene plötzliche Bewegung des Führungsschwerts (Gefahr von Schnittverletzungen)
Wegschleudern von Teilen von der Sägekette (Gefahr von Schnitt-/Stichverletzungen)
Wegschleudern von Teilen vom Arbeitsobjekt
Einatmen von Teilchen des Arbeitsobjekts oder von Emissionen aus dem Benzinmotor
Hautkontakt mit Kraftstoff (Benzin/Öl)
Gehörverlust, wenn bei der Arbeit kein Gehörschutz getragen wird

Grundlegende Sicherheitswarnungen zu diesem Elektrowerkzeug

⚠ **WARNUNG** Lesen Sie alle Sicherheitswarnungen und alle aufgeführten Hinweise durch.

Die Nichtbeachtung der nachstehenden Warnungen und Hinweise kann zu einem Stromschlag, zur Entstehung eines Brandes und/oder zu ernsten Verletzungen führen. Bewahren Sie alle Warnungen und Hinweise zum späteren Nachschlagen auf.
Der Begriff „Elektrowerkzeug“ in allen unten aufgeführten Warnungen bezieht sich auf Ihr elektrisches Werkzeug, das durch Netzstrom (über ein Versorgungskabel) oder durch einen Akku (ohne Versorgungskabel) mit Energie versorgt wird.

1) Sicherheit des Arbeitsbereichs

a) Halten Sie den Arbeitsplatz sauber und gut beleuchtet. Unordnung und dunkle Arbeitsbereiche rufen Unfälle hervor.

b) Arbeiten Sie mit dem Elektrowerkzeug nicht in explosiver Umgebung wie etwa in Räumen, in denen brennbare Flüssigkeiten, Gase oder Staub vorhanden sind. In Elektrowerkzeugen kommt es zur Bildung von Funken, die den Staub oder die Dämpfe entzünden können.

c) Halten Sie Kinder und andere Personen bei der Arbeit mit dem Elektrowerkzeug in sicherer Entfernung. Ablenkung kann zum Verlust der Kontrolle führen.

2) Elektrische Sicherheit

a) Der Stecker des Elektrowerkzeugs muss der Steckdose entsprechen. Nehmen Sie am Stecker niemals Änderungen vor. Verwenden Sie für ein geerdetes Elektrowerkzeug keine Verteilersteckdosen. Intakte, unveränderte Stecker und entsprechende Steckdosen verringern das Risiko eines Stromschlags.

b) Verhindern Sie Kontakt Ihres Körpers mit geerdeten Oberflächen wie Rohrleitungen, Heizkörpern, Herden und Kühlschränken. Es besteht ein erhöhtes Stromschlagrisiko, wenn Ihr Körper geerdet ist.

c) Setzen Sie das Elektrowerkzeug keinem Regen und keiner feuchten Umgebung aus. Wasser, das in das Elektrowerkzeug eindringt, erhöht das Stromschlagrisiko.

d) Verhindern Sie Beschädigungen des Stromversorgungskabels. Verwenden Sie das Stromversorgungskabel niemals zum Tragen des Werkzeugs und ziehen Sie nicht am Kabel, um den Stecker aus der Steckdose zu ziehen. Achten Sie darauf, dass das Kabel nicht über heiße und fettige Oberflächen und nicht über scharfe Kanten führt, und verhindern Sie einen Kontakt des Kabels mit sich bewegenden Teilen. Beschädigte oder verwickelte Versorgungskabel erhöhen das Risiko eines Unfalls durch elektrischen Strom.

e) Verwenden Sie bei Arbeiten mit dem Elektrowerkzeug im Freien ein für Außenbereiche bestimmtes Verlängerungskabel. Die Verwendung eines für den Außenbereich geeigneten Kabels verringert das Risiko eines Stromschlags.

f) Wenn das Elektrowerkzeug in feuchter Umgebung verwendet werden soll, verwenden Sie im Versorgungsstromkreis einen Fehlerstrom-Schutzschalter. Die Verwendung eines Fehlerstrom-Schutzschalters verringert das Risiko eines Stromschlags.

3) Sicherheit von Personen

a) Gehen Sie bei der Arbeit mit dem Elektrowerkzeug immer mit Vorsicht vor, achten Sie darauf, was Sie tun, und lassen Sie gesunden Menschenverstand walten. Verwenden Sie das Elektrowerkzeug nicht, wenn Sie müde sind oder unter Einfluss von Drogen, Alkohol oder Medikamenten stehen. Eine kurze Unaufmerksamkeit bei der Arbeit mit dem Elektrowerkzeug kann ernste Verletzungen zur Folge haben.

b) Verwenden Sie persönliche Schutzausrüstung. Tragen Sie stets einen Augenschutz. Eine Schutzausrüstung, wie Staubmaske, rutschfeste Schutzschuhe, Schutzhelm oder Gehörschutz, die unter den entsprechenden Bedingungen angewandt werden, verringern das Risiko einer Verletzung.

c) Verhindern Sie ein versehentliches Starten des Gerätes. Vergewissern Sie sich vor dem Anschluss an die Versorgungsquelle oder vor dem Anschluss an eine Batterie, vor dem Ablegen des Werkzeugs oder vor dem Tragen des Werkzeugs, dass sich der Schalter in ausgeschalteter Stellung befindet. Das Tragen von elektrischem Werkzeug mit einem Finger am Hauptschalter oder dem Anschluss des elektrischen Werkzeugs an das elektrische Netz, wenn der Hauptschalter in der Position Ein steht, führt zu einem Unfall.

d) Entfernen Sie vor dem Einschalten des Elektrowerkzeugs Schraubenschlüssel und andere Einstellwerkzeuge. Schraubenschlüssel oder andere an rotierenden Teilen des Elektrowerkzeugs angebrachte Hilfsmittel können Verletzungen verursachen.

e) Überschreiten Sie nicht Ihre Möglichkeiten. Halten Sie immer die richtige Stellung und Ihr Gleichgewicht. So ist eine bessere Bedienung des elektrischen Werkzeugs in unerwarteten Situationen möglich.

f) Tragen Sie geeignete Kleidung. Tragen Sie keine lockere Kleidung und keinen Schmuck. Halten Sie Haare, Bekleidung und Handschuhe außerhalb der Reichweite von sich bewegenden Teilen. Lockere Kleidung, Schmuck oder lange Haare können von sich bewegenden Teilen erfasst werden.

g) Wenn das Gerät für den Anschluss einer Absaugvorrichtung und eines Staubfangsystems ausgestattet ist, vergewissern Sie sich, dass diese Systeme angeschlossen sind und ordnungsgemäß verwendet werden. Die Verwendung einer Anlage zur Erfassung von Staub kann Risiken, die mit dem Staub zusammenhängen, einschränken.

4) Verwendung und Instandhaltung des Elektrowerkzeugs

a) Überlasten Sie das Elektrowerkzeug nicht. Verwenden Sie das richtige Elektrowerkzeug für die durchzuführende Arbeit. Das richtige elektrische Werkzeug führt die Arbeiten besser und sicher in dem Bereich aus, für den es konstruiert wurde.

b) Falls sich der Hauptschalter des Elektrowerkzeugs nicht ein- und ausschalten lässt, arbeiten Sie nicht mit dem Werkzeug. Jedes Elektrowerkzeug mit defektem Hauptschalter ist gefährlich und muss repariert werden.

c) Ziehen Sie den Stecker des Netzkabels aus der Steckdose bzw. entfernen Sie die Batterie aus dem Werkzeug, bevor Sie das Werkzeug einrichten, Zubehör auswechseln oder das Werkzeug nicht verwenden. Diese präventiven Sicherheitsmaßnahmen verringern das Risiko, dass das Elektrowerkzeug versehentlich gestartet wird.

d) Bewahren Sie das Elektrowerkzeug außerhalb der Reichweite von Kindern auf und verhindern Sie, dass das Werkzeug von Personen verwendet wird, die mit seiner Bedienung oder mit der vorliegenden Anleitung nicht

vertraut sind. Ein elektrisches Werkzeug ist in den Händen von nicht geschulten Nutzern gefährlich.
e) Führen Sie regelmäßig eine Wartung des Elektrowerkzeugs durch. Kontrollieren Sie bewegliche Teile auf Auslenkungen oder Blockierungen, Beschädigungen der einzelnen Teile und andere Umstände, die den Betrieb des Werkzeugs beeinflussen können. Sichern Sie vor der wiederholten Verwendung eine Reparatur ab, wenn das Werkzeug beschädigt ist. Viele Unfälle werden durch eine unzureichende Wartung des elektrischen Werkzeugs verursacht.
f) Halten Sie Schneidwerkzeuge immer scharf und sauber. Richtig gewartete Schneidwerkzeuge mit scharfen Schneiden verfangen sich seltener und lassen sich leichter bedienen.
g) Verwenden Sie das Elektrowerkzeug, Zubehör, Werkzeughalter usw. gemäß den vorliegenden Hinweisen und berücksichtigen Sie stets die Arbeitsumgebung und die durchzuführende Arbeit. Eine Verwendung des Elektrowerkzeugs zu anderen als den bestimmungsgemäßen Zwecken kann gefährlich sein.

5) Verwendung und Instandhaltung des akkubetriebenen Elektrowerkzeugs
a) Laden Sie den Akku nur mit dem vom Hersteller angegebenen Ladegerät auf. Ein Ladegerät, das für einen bestimmten Akkumodul-Typ geeignet ist, kann eine Brandgefahr darstellen, wenn es mit einem anderen Akkumodul-Typ verwendet wird.
b) Verwenden Sie Elektrowerkzeuge nur mit den ausdrücklich angegebenen Akkumodulen. Die Verwendung eines anderen Akkumoduls kann eine Verletzungs- oder Brandgefahr zur Folge haben.
c) Wenn das Akkumodul nicht verwendet wird, halten Sie es von Metallgegenständen wie Büroklammern, Münzen, Schlüsseln, Nägeln, Schrauben und anderen metallischen Kleinteilen fern, die eine Verbindung zwischen den beiden Klemmen verursachen könnten. Ein Kurzschluss der Akkuklemmen kann Verbrennungen oder einen Brand verursachen.
d) Unter ungünstigen Umständen kann aus dem Akku Flüssigkeit spritzen; verhindern Sie einen Kontakt mit dieser. Sollte es versehentlich zu einem Kontakt kommen, spülen Sie die Stelle mit Wasser. Sollte Flüssigkeit in die Augen gelangen, suchen Sie zusätzlich ärztliche Hilfe auf. Die aus dem Akku ausgetretene Flüssigkeit kann Reizungen oder Verbrennungen verursachen.

6) Wartung durch den Kundendienst
a) Lassen Sie Ihr Elektrowerkzeug von einer qualifizierten Reparaturfachkraft reparieren und verwenden Sie nur zugelassene Ersatzteile. So wird die Sicherheit des Elektrowerkzeugs gewährleistet.

Sicherheitswarnung zum Akkumodul:

a) Versuchen Sie niemals, die Akkuelemente bzw. das Akkumodul zu zerlegen, zu öffnen oder zu zerschneiden.
b) Schließen Sie das Akkumodul nicht kurz. Legen Sie Akkumodule nicht unbedacht in eine Kiste oder Schublade, in der sie sich gegenseitig kurzschließen oder durch leitende Materialien kurzgeschlossen werden könnten. c) Wenn das Akkumodul nicht verwendet wird, halten Sie es von Metallgegenständen wie Büroklammern, Münzen, Schlüsseln, Nägeln, Schrauben und anderen metallischen Kleinteilen fern, die eine Verbindung zwischen den beiden Klemmen verursachen könnten. Ein Kurzschluss der Akkuklemmen kann Verbrennungen oder einen Brand verursachen.
c) Setzen Sie das Akkumodul keiner Hitze und keinem Feuer aus. Bewahren Sie es nicht unter direkter Sonneneinstrahlung auf.
d) Setzen Sie das Akkumodul keinen mechanischen Einwirkungen aus.
e) Falls aus dem Akkumodul Flüssigkeit austritt, verhindern Sie, dass diese in Kontakt mit Haut oder Augen gerät. Sollte es zu einem Kontakt gekommen sein, spülen Sie die betroffene Stelle mit reichlich Wasser und suchen Sie ärztliche Hilfe auf.
f) Suchen Sie sofort ärztliche Hilfe auf, wenn ein Akkuelement oder Akkumodul verschluckt wurde.
g) Halten Sie das Akkumodul sauber und trocken.
h) Wischen Sie die Klemmen des Akkumoduls mit einem sauberen, trockenen Lappen ab, wenn sie verschmutzt sind.
i) Das Akkumodul muss vor der Verwendung geladen sein. Gehen Sie zum Laden des Akkumoduls immer gemäß der in dieser Anleitung beschriebenen Methode vor.
j) Lassen Sie das Akkumodul nicht an das Ladegerät angeschlossen, wenn es nicht benutzt wird.
k) Nach längerer Lagerung kann es erforderlich sein, das Akkumodul mehrmals zu laden und zu entladen, um die maximale Leistung zu erzielen.
l) Das Akkumodul bringt die höchste Leistung bei normaler Raumtemperatur (20 °C ± 5 °C).
m) Beim Entsorgen des Akkumoduls halten Sie die Akkumodule verschiedener elektrochemischer Systeme

voneinander getrennt.

n) Laden Sie den Akku nur mit dem von der Firma REDBACK angegebenen Ladegerät auf. Verwenden Sie ausschließlich das Ladegerät, das zur Verwendung mit dem Werkzeug geliefert wurde. Ein Ladegerät, das für einen bestimmten Akkumodul-Typ geeignet ist, kann eine Brandgefahr darstellen, wenn es mit einem anderen Akkumodul-Typ verwendet wird.
o) Verwenden Sie kein Akkumodul, das nicht für die Verwendung mit diesem Werkzeug entworfen wurde.
p) Bewahren Sie das Akkumodul außerhalb der Reichweite von Kindern auf.
q) Bewahren Sie die Originaldokumentation des Herstellers zum späteren Nachschlagen auf.
r) Nehmen Sie das Akkumodul aus dem Gerät, wenn es nicht verwendet wird.
s) Entsorgen Sie es ordnungsgemäß.
t) Verwenden Sie ein gemäß EN 60335-2-29 zugelassenes Ladegerät.

VOR DER VERWENDUNG ZU BEACHTENDE HINWEISE

1. Vor der Verwendung der Kettensäge

Ihr Akkumodul ist NICHT AUFGELADEN und muss vor der Verwendung zunächst vollständig aufgeladen werden. Das mitgelieferte Akkuladegerät ist für die für das Werkzeug vorgesehenen Lithium-Ionen-Akkus ausgelegt. Verwenden Sie kein anderes Akkuladegerät.

2. Laden des Akkumoduls

Der Lithium-Ionen-Akku ist gegen übermäßiges Entladen geschützt. Wenn der Akku entladen ist, wird der Auslöser durch eine Schutzschaltung ausgeschaltet:
Hinweis: In warmer Umgebung oder nach intensiver Nutzung kann das Akkumodul zu heiß sein, um es aufzuladen. Lassen Sie es abkühlen, bevor Sie es wieder aufladen.

3. Lagerung des Ladegeräts und des Akkus

Für eine langfristige Lagerung sollte der Akku vollständig aufgeladen sein und an einem trockenen Ort bei Temperaturen von 10 bis 25 °C aufbewahrt werden.
Das Ladegerät sollte unter den gleichen Bedingungen wie der Akku gelagert werden. Achten Sie darauf, dass keine Fremdkörper wie etwa Metallspäne oder andere Objekte durch die Belüftungsschlitze in das Ladegerät gelangen.

SICHERHEITSWARNUNG ZUR KETTENSÄGE

1. Wenn die Kettensäge in Betrieb ist, darf sich kein Teil Ihres Körpers der Sägekette nähern. Überzeugen Sie sich vor dem Start der Kettensäge, dass die Sägekette keine anderen Gegenstände berührt. Ein Moment der Unaufmerksamkeit während der Bedienung der Kettensäge kann eine Erfassung von Kleidung oder des Körpers durch die Sägekette verursachen.
2. Halten Sie die Kettensäge immer mit der rechten Hand am hinteren Handgriff und mit der linken Hand am vorderen Handgriff. Das Halten der Kettensäge in umgekehrter Anordnung der Hand erhöht die Verletzungsgefahr und sie darf so nicht gehalten werden.
3. Halten Sie das Elektrowerkzeug nur an den isolierten Flächen, da die Sägekette in Kontakt mit verborgenen elektrischen Leitern kommen kann. Sollte die Sägekette in Kontakt mit einem spannungsführenden Leiter kommen, können auch die nicht isolierten Teile des Elektrowerkzeugs unter Spannung stehen und der Bediener des Werkzeugs kann durch einen Stromschlag verletzt werden.
4. Verwenden Sie einen Augen- und Gehörschutz. Es wird weiterhin empfohlen, weitere Schutzausrüstung für Kopf, Hand, Beine und Füße zu verwenden. Entsprechende Schutzkleidung verringert das Risiko einer Verletzung durch wegfliegende Teile oder durch versehentliche Berührung der Sägekette.
5. Arbeiten Sie mit der Kettensäge nicht auf einem Baum. Die Bedienung der Kettensäge in einer Position auf einem Baum kann Verletzungen zur Folge haben.
6. Halten Sie immer eine stabile Position ein und arbeiten Sie mit der Kettensäge nur, wenn Sie auf einer festen, sicheren und ebenen Oberfläche stehen. Rutschige oder instabile Oberflächen, wie Leitern, können den Verlust des Gleichgewichts oder den Verlust der Kontrolle über die Kettensäge verursachen.
7. Achten Sie beim Schneiden von Ästen, die unter Spannung stehen, auf den Rückschlag. Wenn es zur Lösung der Spannung in den Holzfasern kommt, kann ein gefederter Ast das Bedienungspersonal schlagen und/oder einen Verlust der Kontrolle über die Kettensäge verursachen.
8. Geben Sie besonders beim Schneiden von Büschen und jungen Bäumen acht. Das dünne Material kann durch

die Kette der Säge erfasst werden und in Richtung zu Ihnen geschleudert werden oder Sie aus dem Gleichgewicht bringen.

9. Halten Sie die Kettensäge am vorderen Handgriff bei ausgeschalteter Kette und von Ihrem Körper entfernt. Setzen Sie beim Transport oder der Lagerung der Kettensäge immer die Abdeckung des Führungsschwerts auf. Eine richtige Handhabung der Kettensäge kann die Wahrscheinlichkeit einer zufälligen Berührung mit der sich bewegenden Kette der Säge verringern.
10. Halten Sie die Anweisungen bezüglich Schmierung, Spannung der Kette und dem Austausch des Zubehörs ein. Eine falsche Spannung oder Schmierung der Kette kann deren Reißen verursachen oder die Wahrscheinlichkeit eines Rückschlags erhöhen.
11. Halten Sie die Griffe trocken und sauber und achten Sie darauf, dass sie nicht mit Öl oder Schmierfett verschmutzt sind. Durch Öl oder Schmierfett fettige Handgriffe sind rutschig und verursachen einen Verlust der Kontrolle.
12. Scheiden Sie nur Holz. Verwenden Sie die Kettensäge nicht zu Zwecken, für die sie nicht bestimmt ist. Zum Beispiel: Verwenden Sie die Kettensäge nicht zum Schneiden von Kunststoffen, Mauerwerk oder Baumaterialien, die nicht aus Holz bestehen. Die Verwendung der Kettensäge für Arbeiten, für die sie nicht bestimmt ist, kann eine gefährliche Situation zur Folge haben.

Ursachen und Verhinderung eines Rückschlags:

Zu einem Rückschlag kann es in einer Situation kommen, wo der vordere Teil des Führungsschwerts in den Kontakt mit einem Objekt kommt oder wenn das zu schneidende Material im Schnitt die Kette einklemmt.
Bei einer Berührung des Endstücks des Führungsschwerts mit einem Objekt kann es in einigen Fällen zu einem sehr schnellen Wegschleudern der Säge nach hinten und zu einer gleichzeitigen Bewegung des Schwerts nach oben und hinten in Richtung zum Bedienungspersonal kommen.
Das Einklemmen der Kette kann zu einer schnellen rückwärtigen Bewegung des Schwerts in Richtung des Bedieners führen.
Beide Reaktionen können zu einem Verlust der Kontrolle über die Säge führen, wodurch schwere Unfälle verursacht werden können. Verlassen Sie sich nicht allein auf die Sicherheitseinrichtungen der Säge. Als Benutzer der Kettensäge müssen Sie permanent einige Regeln bezüglich Prävention einhalten, um Unfälle oder Verletzungen zu vermeiden.
Ein Rückschlag ist die Folge einer falschen Verwendung des Werkzeugs und/oder einer falschen Vorgehensweise oder ungeeigneter Bedingungen. Er lässt sich durch die unten aufgeführten richtigen Maßnahmen verhindern:
1. Halten Sie die Kettensäge mit dem Daumen und den Fingern, die den Handgriff umfassen, mit beiden Händen an der Säge fest. Die Position Ihres Körpers und der Arme muss ein Standhalten der Kräfte des Rückschlags ermöglichen. Die Rückschlagkräfte können durch den Bediener kontrolliert werden, wenn die richtigen Maßnahmen ergriffen werden: Erlauben Sie nicht, dass die Säge abgelenkt wird.
2. Beim Sägen darf es nicht zu einem Verlust der stabilen Stellung kommen. Sägen Sie höchstens bis zur Höhe Ihrer Schultern. Dies hilft, eine unabsichtliche Berührung zu vermeiden, und ermöglicht eine bessere Kontrolle der Kettensäge in unerwarteten Situationen.
3. Verwenden Sie nur durch den Hersteller spezifizierte Schwerter und Ketten. Verwenden Sie nur durch den Hersteller aufgeführte Ersatzketten und -schwerter oder deren Äquivalente. Falsche Ersatzschwerter und -ketten können den Bruch der Kette und/oder einen Rückschlag verursachen.
4. Halten Sie die Anweisungen des Herstellers zur Schmierung und der Pflege der Kette der Säge ein. Die Verringerung der Höhe des Tiefenmessers kann eine Erhöhung des Rückschlags zur Folge haben.

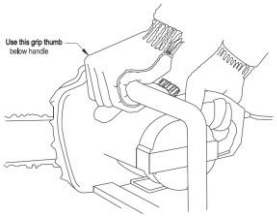

1. Fällen von Bäumen

Beim Ablängen und gleichzeitigen Fällen eines Stammes durch zwei oder mehr Personen muss der Vorgang des Fällens durch eine Entfernung vom Ort des Ablängens getrennt sein, die mindestens dem Zweifachen der Höhe des zu fällenden Baums entspricht. Das Fällen eines Baums darf nicht in einer solchen Weise durchgeführt werden, dass irgendeine Person gefährdet wird, irgendeine Leitung einer technischen Anlage getroffen wird oder irgendeine Beschädigung von Eigentum verursacht wird. Wenn ein Baum mit irgendeiner Leitung einer technischen Anlage in

Berührung kommt, muss das dieser Gesellschaft sofort bekannt gegeben werden.
Der Mitarbeiter, der eine Kettensäge bedient, muss sich im Gelände in Richtung des Hangs aufhalten, weil ein Baum wahrscheinlich vom Hang rollt oder rutscht.
Es muss ein Fluchtweg vor dem Beginn des Schneidens geplant und freigehalten werden. Der Fluchtweg muss nach hinten und diagonal entgegengesetzt zur vorausgesetzten Falllinie gerichtet sein, wie in Abb. 3 dargestellt.
Bewerten Sie vor dem Beginn des Fällens die natürliche Neigung des Baums, die Platzierung von großen Ästen und die Windrichtung, damit Sie die Fallrichtung des Baumes bewerten können.
Entfernen Sie vom Baum Verunreinigungen, Steine, lose Geschosse, Nägel, Klammern und Drähte.

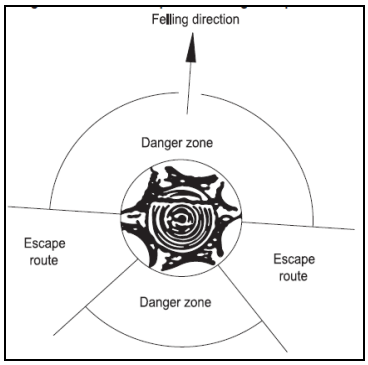

Abb. 3

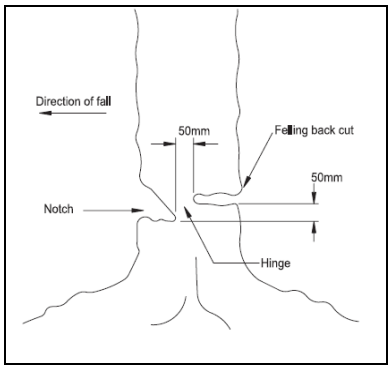

Abb. 4

2. Ausführung eines Einschnitts
Führen Sie einen Einschnitt bis zu 1/3 des Durchmessers des Baums an der Seite in Fallrichtung durch, wie in Abb. 4 dargestellt. Führen Sie zuvor den unteren waagerechten Schnitt des Einschnitts durch. Das hilft, ein Einklemmen der Kette der Säge oder des Führungsschwerts bei der Durchführung des zweiten Schnitts des Einschnitts einschränken.
3. Hinterer Fällschnitt
Führen Sie den hinteren Fällschnitt minimal 50,8 mm (2 Zoll) höher aus als den horizontalen Einschnitt, wie in Abb. 4 dargestellt. Führen Sie den hinteren Fällschnitt parallel mit dem horizontalen Einschnitt aus. Führen Sie den hinteren Fällschnitt so aus, dass ausreichend Holz bleibt, das als Gelenk wirkt. Das Holz des Gelenks verhindert eine Drehung des Baums und den Fall in eine falsche Richtung. Führen Sie keinen Schnitt durch das Gelenk durch. Sobald sich der Fällschnitt dem Gelenk nähert, beginnt der Baum zu fallen. Wenn anzunehmen ist, dass der Baum nicht in die gewünschte Richtung fallen wird oder zurückfedern und die Kette der Säge einklemmen kann, stoppen Sie das Sägen vor Beendigung des Fällschnitts und verwenden Sie einen Keil aus Holz, Kunststoff oder Aluminium zum Aufspreizen des Schnitts und zum Fällen des Baumes in Richtung der gewünschten Falllinie.
Wenn der Baum zu fallen beginnt, ziehen Sie die Kettensäge heraus, stoppen Sie den Motor, richten Sie die Kette der Säge nach unten, dann verwenden Sie den geplanten Fluchtweg. Geben Sie auf fallende Äste über dem Kopf acht und schauen Sie, wohin Sie treten.
4. Entasten eines Baums
Entasten bedeutet Entfernen von Ästen vom gefällten Baum. Lassen Sie beim Entasten die größeren unteren Zweige übrig, damit sie den Stamm vom Boden abstützen. Entfernen Sie kleine Äste mit einem Schnitt, wie in Abb. 5 dargestellt. Äste unter Spannung müssen von unten nach oben geschnitten werden, damit ein Einklemmen der Kette der Säge verhindert wird.

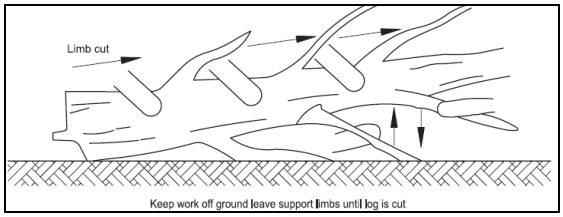

Abb. 5

5. Ablängen von Stämmen
Ablängen bedeutet das Schneiden des Stamms auf Länge. Es ist sehr wichtig, eine stabile Stellung und eine gleichmäßige Verteilung des Gewichts auf beide Füße abzusichern. Wenn möglich muss der Stamm angehoben

und mit großen Ästen, Stämmen oder Blöcken abgestützt werden. Halten Sie die einfachen Grundsätze des leichten Schneidens ein.
Wenn der Stamm über die gesamte Länge abgestützt ist, wie in Abb. 6 dargestellt, wird der Schnitt von oben durchgeführt.
Wenn der Stamm an einem Ende abgestützt ist, wie in Abb. 7 dargestellt, schneiden Sie 1/3 des Durchmessers von unten. Dann führen Sie den finalen Schnitt von oben so, dass er sich mit dem ersten Schnitt trifft. Wenn der Stamm an beiden Enden abgestützt ist, wie in Abb. BB. 8 dargestellt, schneiden Sie 1/3 des Durchmessers von oben. Dann führen Sie den finalen Schnitt der unteren 2/3 von unten, damit er sich mit dem ersten Schnitt trifft. Stehen Sie beim Ablängen immer auf der Seite des Stammes zum Hang, wie in Abb. 9 dargestellt Beim „Durchschneiden“ nehmen Sie für die Erhaltung der Kontrolle den Schnittdruck nahe des Endes des Schnitts ohne Freigabe des Handgriffs der Kettensäge zurück. Lassen Sie nicht zu, dass die Kette den Boden berührt. Warten Sie nach der Beendigung des Schnitts, bis die Kette der Säge anhält, bevor Sie die Kettensäge umlagern. Halten Sie vor der Umlagerung vom Baum immer den Motor an.

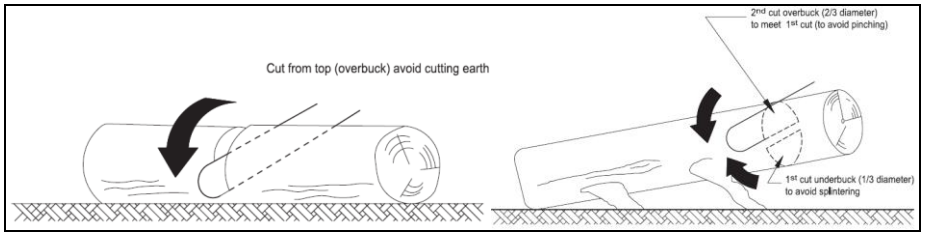

Abb. 6 **Abb. 7**

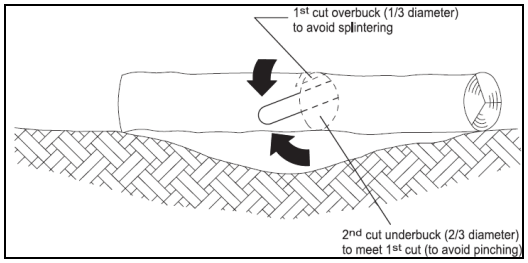

Abb. 8

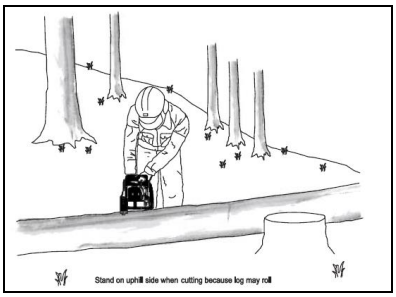

Abb. 9

SYMBOLE

Zur Verringerung des Risikos einer Verletzung muss der Anwender die Bedienungsanleitung durchlesen.

Warnung

Gehörschutz verwenden

Augenschutz verwenden

Staubschutzmaske verwenden

Das Gerät keiner Feuchtigkeit aussetzen.

Den Akku nicht verbrennen.

Das Werkzeug keinem Regen oder Wasser aussetzen

Diese Kettensäge immer mit beiden Händen halten

Rückschlaggefahr: Niemals mit der Spitze der Kettensäge sägen

MONTAGE UND BETRIEB

WARNUNG! Schließen Sie die Kettensäge erst ans Netz an, wenn sie komplett montiert ist. Verwenden Sie bei der Handhabung der Kette immer Handschuhe.

Montage/Austausch des Führungsschwerts und der Kette

Die Kette muss so auf das Führungsschwert aufgesetzt werden, dass die Schneiden des Schneidwerkzeugs (a) in die Laufrichtung der Kette zeigen.

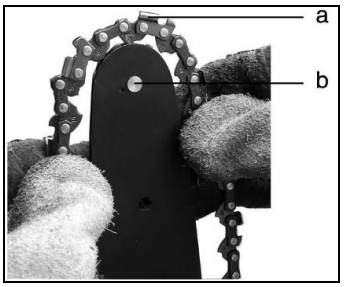

Halten Sie das Führungsschwert mit der Spitze nach oben, und legen Sie die Sägekette so auf das Kettenrad des Führungsschwerts, dass es in die Kettenglieder eingreift und die unteren Teile der Antriebsglieder in der Nut des Schwertes liegen. Die Kette ist richtig gespannt, wenn sie sich immer noch um 2 bis 4 mm anheben lässt. Die Bewegungsrichtung der Kette wird durch zwei Pfeile auf der Abdeckung des Kettenantriebsrads dargestellt.

Montage der Kette und des Kettenschwerts:

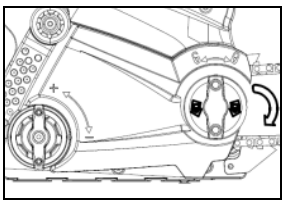

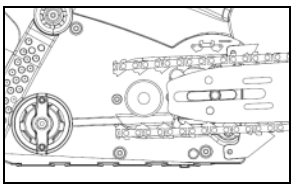

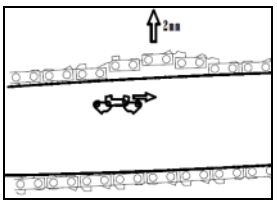

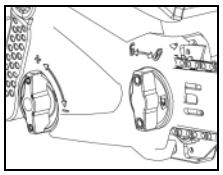

- Packen Sie alle Teile vorsichtig aus.
- Legen Sie die Kettensäge so auf eine geeignete ebene Oberfläche, dass der Motor nach oben weist.
- Legen Sie die Kette auf das Kettenantriebsrad und das Kettenführungsschwert. Hierbei muss die Befestigungsschraube in die Nut des Kettenschwerts eingreifen. Vergewissern Sie sich, dass alle Teile ordnungsgemäß eingesetzt sind, und halten Sie die Kette und das Kettenschwert in waagrechter Stellung.
- Bringen Sie die Abdeckung an. Überprüfen Sie, ob die Pfeile immer noch richtig ausgerichtet sind.
- Sorgen Sie mithilfe des Kettenspanners für die richtige Spannung der Kette. Ziehen Sie dann das Bedienelement der Kettenradabdeckung fest.

Montage des Akkumoduls

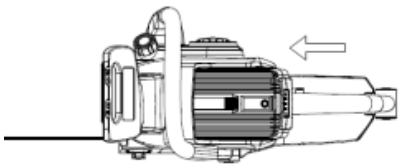

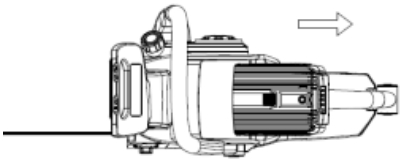

Setzen Sie das Akkumodul (10) wie oben abgebildet ein. Achten Sie dabei darauf, keine Taste zu berühren, um ein unbeabsichtigtes Starten des Gerätes zu verhindern.

SCHMIERUNG

Wichtig: Die Kettensäge wird **ohne** Ölbefüllung geliefert. Es ist äußerst wichtig, vor der Verwendung Öl aufzufüllen. Nehmen Sie die Kettensäge niemals ohne geölte Kette oder mit leerem Ölbehälter in Betrieb. Dies könnte ernste Beschädigungen des Produkts zur Folge haben. Verwenden Sie immer nur das zum Schmieren der Kette vorgesehene Öl.

Die Lebensdauer der Kette und die Sägeleistung hängen von der optimalen Schmierung ab. Hierzu wird die Kette während des Betriebs automatisch über die Schmieröffnung mit Öl geschmiert.

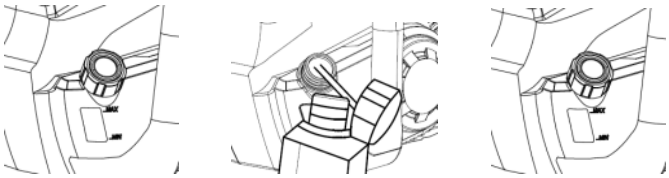

Füllen des Ölbehälters:
1. Legen Sie die Kettensäge so auf eine geeignete Oberfläche, dass der Verschluss des Ölbehälters nach oben weist.
2. Reinigen Sie den Bereich um den Verschluss der Öl-Einfüllöffnung mit einem Lappen und schrauben Sie den Verschluss ab.
3. Entfernen Sie beim Befüllen nicht den Filtereinsatz.
4. Füllen Sie Öl für die Kettensäge nach, bis der Behälter voll ist.
5. Verhindern Sie, dass Schmutz oder Rückstände in den Ölbehälter gelangen, setzen Sie den Verschluss der Einfüllöffnung (4) wieder auf und ziehen Sie ihn fest.

Wichtig: Um die Belüftung des Ölbehälters zu gewährleisten, befinden sich zwischen dem Öl-Einfüllverschluss und dem Sieb kleine Belüftungskanäle. Um ein Entweichen zu verhindern, stellen Sie sicher, dass sich das Gerät in horizontaler Stellung befindet (Verschluss der Öl-Einfüllöffnung (4) in höchster Position), wenn es nicht verwendet wird.

Um Beschädigungen der Kettensäge zu verhindern, darf nur das empfohlene Öl verwendet werden. Verwenden Sie niemals recyceltes Öl oder Altöl.

BETRIEB

1. Ein- und Ausschalten (siehe Abb. A)

Kontrolle der Spannungs- und Stromversorgung: Die Werte der Versorgungsspannung und des -stroms müssen mit den Angaben auf dem Typschild übereinstimmen.
Um das Gerät einzuschalten, drücken Sie die Sicherungstaste (3) und drücken Sie dann den Ein-/Aus-Schalter (2) vollständig und halten Sie ihn gedrückt. Nun kann die Sicherungstaste (3) losgelassen werden. Um das Gerät auszuschalten, lassen Sie den Ein-/Aus-Schalter (2) los.

A

2. Befüllen des Ölbehälters (siehe Abb. B)

Kontrollieren Sie vor dem Starten und regelmäßig während des Betriebs die Ölstandsanzeige (19). Füllen Sie Öl nach, wenn der Ölstand niedrig ist. Eine Ölbehälterfüllung reicht, je nach Intensität des Betriebs und der Häufigkeit von Stopps, für ca. 16 Minuten. (Abb. B) Kontrollieren Sie die Spannung der neuen, ausgetauschten Kette etwa alle 10 Minuten während des Betriebs.

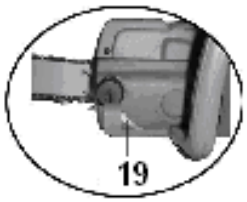

B

Rückschlag-Sicherheitseinrichtungen für diese Säge

Diese Säge verfügt über eine Kette mit geringem Rückschlag und ein Kettenschwert mit verringertem Rückschlag. Beide Komponenten verringern die Möglichkeit eines Rückschlags. Dennoch kann es bei dieser Säge zu einem Rückschlag kommen.
Die folgenden Schritte verringern die Gefahr eines Rückschlags.
• Halten Sie die Säge während des Betriebs mit beiden Händen. Verwenden Sie feste Handgriffe. Finger und Daumen müssen die Griffe der Säge umschließen.
• Achten Sie darauf, dass alle Sicherheitsvorrichtungen der Säge angebracht sind. Vergewissern Sie sich, dass sie ordnungsgemäß funktionieren.
• Bewahren Sie beim Sägen eine stabile Stellung, behindern Sie sich nicht selbst und führen Sie Sägearbeiten nicht oberhalb Ihrer Schulterhöhe durch.
• Bewahren Sie immer eine stabile Stellung und halten Sie Ihr Gleichgewicht.

• Stehen Sie ein wenig links von der Säge. Dadurch vermeiden Sie, dass Ihr Körper eine gerade Linie mit der Kette bildet.
• Lassen Sie nicht zu, dass die Spitze des Führungsschwerts während der Bewegung der Kette ein Objekt berührt.
• Versuchen Sie niemals, zwei Stämme gleichzeitig zu sägen. Sägen Sie immer nur einen Stamm.
• Versenken Sie die Spitze des Führungsschwerts nicht und versuchen Sie nicht, einen Tauchschnitt („Eintauchen“ in das Holz mit der Spitze des Führungsschwerts) durchzuführen.
• Achten Sie auf Verschiebungen des Holzes oder andere Kräfte, durch die die Kette eingeklemmt werden könnte.
• Seien Sie besonders vorsichtig, wenn Sie die Säge erneut in eine frühere Schnittkerbe einführen.
• Verwenden Sie die Kette und das Führungsschwert mit verringertem Rückschlag aus dem Lieferumfang dieser Kettensäge.
• Verwenden Sie niemals eine stumpfe oder lockere Kette. Halten Sie die Kette scharf und korrekt gespannt.

Allgemeines Verhalten

Verwenden Sie die Kettensäge nur, wenn Sie eine stabile Haltung eingenommen haben. Halten Sie die Kettensäge rechts von Ihrem Körper. (Siehe Abb. D)

Vor dem Berühren des Holzes muss die Säge mit voller Geschwindigkeit laufen. Um die Säge vor dem Starten des Sägevorgangs am Holz zu sichern, verwenden Sie die Fangzähne aus Metall. Verwenden Sie während des Sägevorgangs die Fangzähne als Hebelpunkt „a". (Siehe Abb. E)

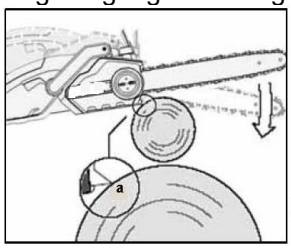

Verwenden Sie die Kettensäge nicht mit vollständig ausgestreckten Armen und versuchen Sie nicht, an schwer erreichbaren Stellen oder von einer Leiter aus zu sägen. Verwenden Sie die Kettensäge niemals oberhalb Ihrer Schulterhöhe. (Siehe Abb. F)

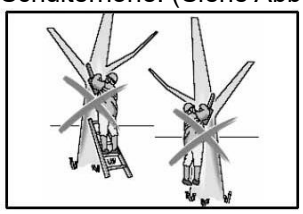

WARTUNG DER SÄGE UND SICHERHEIT BEI RÜCKSCHLAG

Beachten Sie die Hinweise zur Wartung in dieser Anleitung. Durch eine ordnungsgemäße Reinigung der Säge und der Kette und eine Wartung des Führungsschwerts lässt sich die Wahrscheinlichkeit eines Rückschlags verringern. Führen Sie nach jeder Verwendung eine Kontrolle und eine Wartung der Säge durch. Dadurch erhöhen Sie die Lebensdauer Ihrer Säge.
Hinweis: Auch bei richtiger Schärfung kann sich die Rückschlaggefahr mit jeder Schärfung erhöhen.

WARTUNG UND LAGERUNG DER KETTENSÄGE

1. Nehmen Sie das Akkumodul aus der Kettensäge, wenn Sie sie nicht verwenden:
• vor der Wartung durch den Kundendienst bei Verlagerung an einen anderen Ort
• vor dem Austausch von Zubehör oder Zusatzeinrichtungen wie Sägekette und Abdeckung
2. Kontrollieren Sie die Sägekette vor und nach jeder Verwendung. Kontrollieren Sie die Säge sorgfältig auf etwaige Beschädigungen der Abdeckung oder eines anderen Teils. Kontrollieren Sie die Säge auf etwaige Beschädigungen, die sich negativ auf die Sicherheit des Bedieners oder den Betrieb der Säge auswirken könnten. Kontrollieren Sie die Säge auf Gleichmäßigkeit bzw. Stockungen sich bewegender Teile. Kontrollieren Sie alle Teile auf Bruch oder Beschädigung. Verwenden Sie die Kettensäge nicht, wenn deren Sicherheit oder Betrieb durch Beschädigungen beeinträchtigt wird. Lassen Sie Beschädigungen durch ein autorisiertes Kundendienstzentrum reparieren.
3. Pflegen Sie die Kettensäge gewissenhaft. • Setzen Sie die Säge niemals dem Regen aus.

• Halten Sie die Kette scharf, sauber und geschmiert, um einen optimalen und sicheren Betrieb zu gewährleisten.
• Beachten Sie die Anweisungen in dieser Anleitung bezüglich der Schärfung der Kette.
Halten Sie die Griffe trocken und sauber und achten Sie darauf, dass sie nicht mit Öl oder Schmierfett verschmutzt sind.
• Achten Sie darauf, dass alle Schrauben und Muttern angezogen sind.
4. Verwenden Sie bei Reparaturen immer identische Ersatzteile.
5. Wenn Sie die Kettensäge nicht verwenden, bewahren Sie sie immer an einem erhöhten oder abgeschlossenen, trockenen Ort außerhalb der Reichweite von
Kindern auf.

Austausch der Sägekette und des Kettenschwerts:

Tauschen Sie die Kette aus, wenn die Messer für eine Schärfung zu stark abgenutzt sind oder wenn die Kette gerissen ist. Verwenden Sie nur die in dieser Anleitung angegebene Ersatzkette. Ersetzen Sie bei einem Austausch der Kette gleichzeitig auch immer das Kettenrad. Dadurch stellen Sie den ordnungsgemäßen Antrieb der Kette sicher.
Kontrollieren Sie vor dem Schärfen der Kette das Führungsschwert. Ein abgenutztes oder beschädigtes Führungsschwert ist nicht sicher. Ein abgenutztes oder beschädigtes Führungsschwert beschädigt die Kette. Zudem erschwert es das Sägen.
Montieren Sie den Spannriegel am neuen Schwert, indem Sie die Schraube im Uhrzeigersinn festziehen. Der herausstehende Riegel (a) muss in die Öffnung des Schwertes einrasten.

Pflege des Führungsschwerts
Eine ungleichmäßige Abnutzung des Schwertes verursacht die meisten Probleme mit dem Führungsschwert. Dies wird oft durch eine falsche Schärfung der Kettenklingen und durch eine falsche Tiefeneinstellung der Lehre verursacht. Wenn sich das Schwert ungleichmäßig abnutzt, kommt es zu einer Verbreiterung der Nut des Führungsschwerts (**siehe Abb. G**). Dies führt dazu, dass die Kette geräuschvoll läuft und die Nieten herausstehen. Die Säge schneidet nicht gleichmäßig. Tauschen Sie in diesem Fall das Führungsschwert aus.

Kontrollieren Sie vor dem Schärfen der Kette das Führungsschwert. Ein abgenutztes oder beschädigtes Führungsschwert ist nicht sicher. Ein abgenutztes oder beschädigtes Führungsschwert beschädigt die Kette. Zudem erschwert es das Sägen.

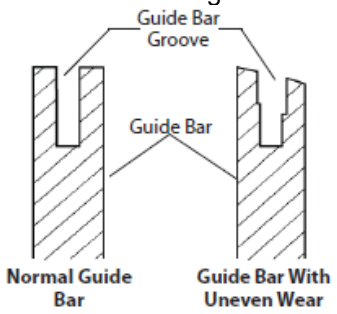

ABB. G

Gewöhnliche Wartung des Führungsschwerts
1. Demontieren Sie das Führungsschwert von der Kettensäge.
2. Entfernen Sie regelmäßig Späne aus der Nut des Führungsschwerts. Verwenden Sie ein Kittmesser oder einen Draht (**siehe Abb. H**).
3. Reinigen Sie die Ölschmieröffnungen nach jedem Verwendungstag.
4. Entfernen Sie Grate von der Kante des Führungsschwerts. Verwenden Sie eine flache Feile zur Absicherung der Rechtwinkligkeit der Seitenkanten.
Tauschen Sie das Führungsschwert aus, wenn:
• es verbogen oder gebrochen ist
• das Innere der Nut erheblich verschlissen ist
(Hinweis: Beachten Sie zum Austausch des Führungsschwerts die Informationen zum Austausch der jeweiligen Ersatz- und Zubehörteile. Siehe Teileliste bezüglich des richtigen Schwertes.)

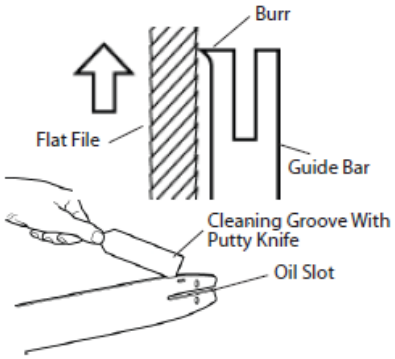

ABB. H

SCHÄRFEN DER SÄGEKETTE

WARNUNG: Nehmen Sie das Akkumodul aus der Kettensäge, bevor Sie sie vom Kundendienst warten lassen. Bei Kontakt mit der sich bewegenden Kette kann es zu schweren oder tödlichen Verletzungen kommen.
WARNUNG: Die Schneiden der Kette sind scharf. Verwenden Sie bei der Handhabung der Kette Schutzhandschuhe.

Halten Sie die Kette scharf. Dadurch sägt Ihre Säge schneller und sicherer. Eine stumpfe Kette führt zu übermäßigem Verschleiß des Kettenrads, des Führungsschwerts, der Kette und des Motors. Wenn die Kette mit Kraft in das Holz gedrückt werden muss und beim Sägen nur Sägestaub mit einigen größeren Spänen entsteht, ist die Kette stumpf. Bezüglich einer Nachschärfung kontaktieren Sie einen Kundendienstvertreter oder ein autorisiertes Servicezentrum.

SCHUTZ DER UMWELT

Dieses Produkt ist mit einem Symbol versehen, das auf die Entsorgung von Elektro- oder Elektronik-Altgeräten hinweist. Dies bedeutet, dass das Produkt nicht mit dem Hausmüll entsorgt werden darf, sondern einem Sammelsystem zugeführt werden muss, das der europäischen Richtlinie 2002/96/EG entspricht. Es wird dann recycelt oder zerlegt, um seinen Einfluss auf die Umwelt zu verringern. Elektrische und elektronische Geräte können für die Umwelt und die menschliche Gesundheit gefährlich sein, da sie gefährliche Stoffe enthalten können.

DIAGNOSE UND PROBLEMLÖSUNGEN

Defekt	Mögliche Ursache	Mögliche Lösung
Die Kettensäge funktioniert nicht	Akku entladen Sicherung defekt	Akkumodul aufladen Sicherung austauschen
Die Kettensäge funktioniert mit Unterbrechungen	Anschluss locker Interne Schaltung defekt Ein-/Aus-Schalter defekt	Autorisierten Kundendienst kontaktieren Autorisierten Kundendienst kontaktieren Autorisierten Kundendienst kontaktieren
Kette trocken	Im Ölbehälter ist kein Öl Belüftung im Öl-Einfüllverschluss ist verstopft Ölkanal verstopft	Öl nachfüllen Verschluss reinigen Ölaustrittskanal reinigen
Rückschlag – Bremse/Betrieb Störung der Bremse	Bremse stoppt die Kette nicht	Autorisierten Kundendienst kontaktieren
Kette/Kettenschwert wird zu heiß	Im Ölbehälter ist kein Öl Belüftung im Öl-Einfüllverschluss ist verstopft Ölkanal verstopft Kette ist zu stark gespannt	Öl nachfüllen Verschluss reinigen Ölaustrittsöffnung reinigen Sicherungs-Bedienelement einstellen Kette nachschärfen oder austauschen
Kettensäge läuft ruckweise, vibriert, sägt nicht richtig	Kette ist zu wenig gespannt Kette stumpf Kette verschlissen	Sicherungs-Bedienelement einstellen Kette nachschärfen oder austauschen Kette austauschen

Dieses Produkt ist mit einem Symbol versehen, das auf die Entsorgung von Elektro- oder Elektronik-Altgeräten hinweist. Dies bedeutet, dass das Produkt nicht mit dem Hausmüll entsorgt werden darf, sondern einem Sammelsystem zugeführt werden muss, das der europäischen Richtlinie 2002/96/EG entspricht. Es wird dann recycelt oder zerlegt, um seinen Einfluss auf die Umwelt zu verringern. Elektrische und elektronische Geräte können für die Umwelt und die menschliche Gesundheit gefährlich sein, da sie gefährliche Stoffe enthalten können.

Li-ion Werfen Sie den Akku nicht weg. Bringen Sie den Akku am Ende seiner Lebensdauer zu Ihrer Wertstoffsammelstelle oder Ihrem Recyclingzentrum.

PRZEKŁAD ORYGINALNEGO PODRĘCZNIKA

40 V akumulatorowa pilarka łańcuchowa

Model: RACS 3540i

Producent:

GARLAND distributor, s.r.o., Hradecká 1136, 50601 Jičín, Republika Czeska

CZĘŚCI

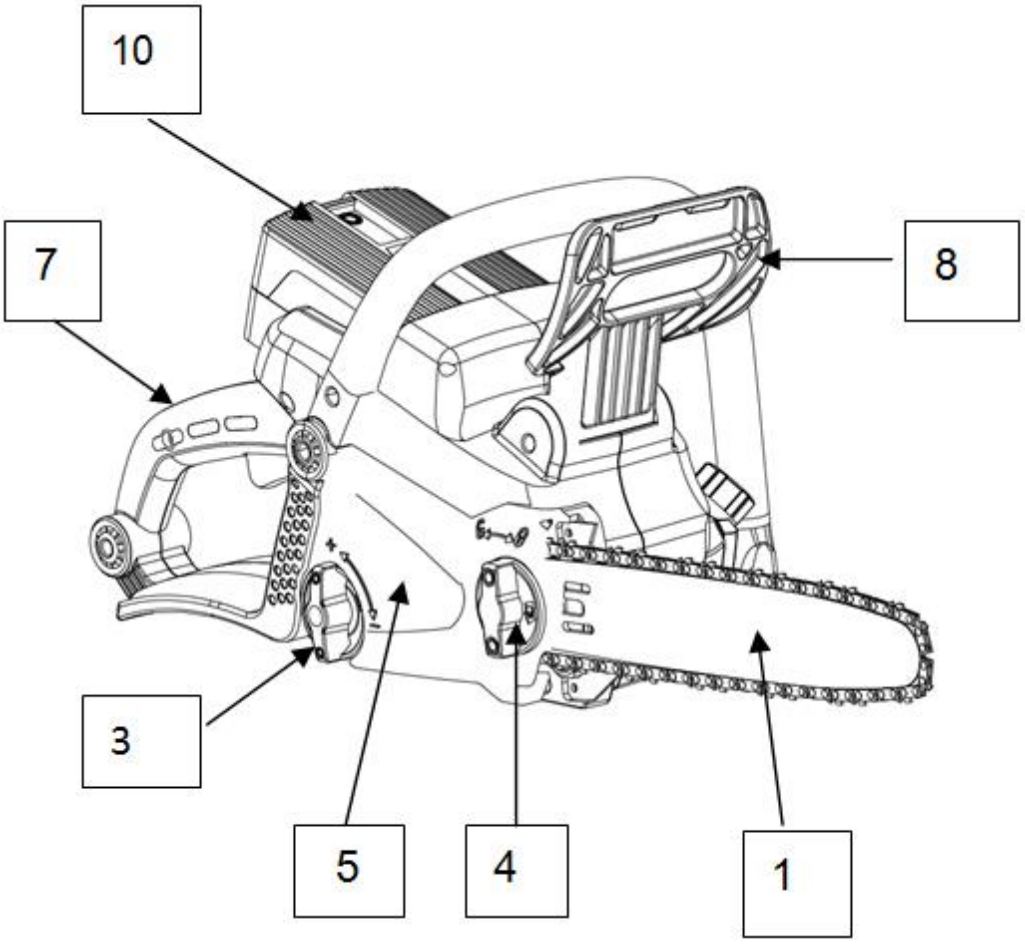

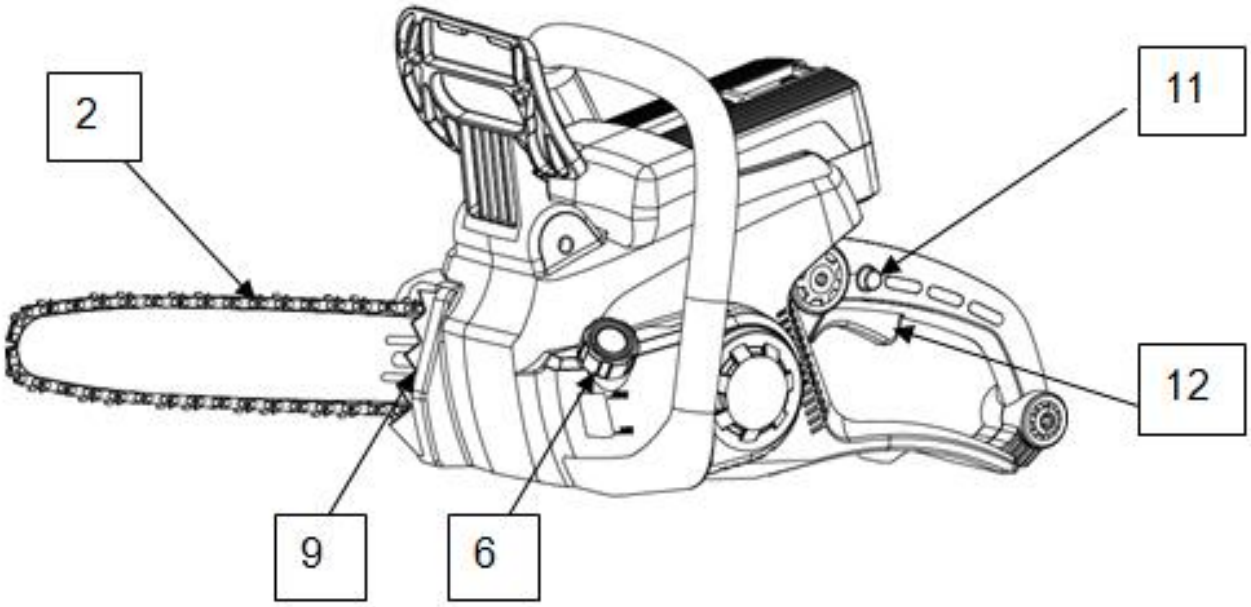

1. Prowadnica łańcucha
2. Łańcuch
3. Regulator napięcia łańcucha
4. Regulator blokujący
5. Płyta osłony
6. Wieczko napełniania oleju
7. Tylna rękojeść
8. Osłona rąk
9. Zębatka oporowa (ostroga)
10. Moduł akumulatorowy
11. Przycisk odbezpieczający
12. Przycisk włączenia/wyłączenia
13. Osłona noża

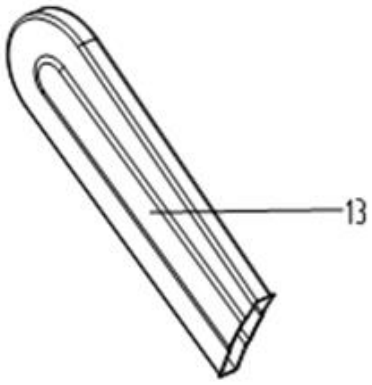

ZAWARTOŚĆ OPAKOWANIA

- Korpus pilarki łańcuchowej
- Prowadnica łańcucha
- Łańcuch pilarki
- Instrukcja obsługi

Zalecamy zakupienie wyposażenia w tym samym sklepie, który sprzedał narzędzie. Używaj wyposażenia dobrej jakości tej samej marki. Wybierz typ w zależności od czynności, którą chcesz wykonywać. W sprawie dalszych szczegółów odsyłamy do opakowania wyposażenia. Personel sklepu udzieli ci pomocy i porady.

DANE TECHNICZNE

Model	RACS 3540i
Napięcie	40 V DC
Moduł akumulatorowy	RAB 240, RAB 440, RAB 640 (nie stanowi części zestawu)
Ładowarka	RAC 240, RAC 540 (nie stanowi części zestawu)
Prędkość łańcucha	10 m/s
Pojemność zbiornika na olej	160 ml
Ciężar (bez oleju, prowadnicy i łańcucha pilarki)	5,8 kg z modułem akumulatorowym 4 Ah
Długość prowadnicy	350 mm
Prowadnica łańcucha i łańcuch pilarki	140SDEA041 91PJ052X, 91PX052X

Informacje dotyczące hałasu (dane według ISO 22868, EN 3744)

Ciśnienie akustyczne z filtrem wagowym A LpA: 89 dB (A), K_{pA} = 3 dB (A)

Moc akustyczna z filtrem wagowym A LwA.d: 103 dB (A)

Informacje dotyczące wibracji (dane według ISO 22867):

Wartość emisji wibracji: a_h = 3,5 m/s^2 Niepewność K = 1,5 m/s²

Ostrzeżenie: krajowe prawa mogą ograniczać korzystanie z narzędzia ze względu na emisję hałasu.
Podana wartość łączna wibracji może być wykorzystana do porównania jednego narzędzia z innym i może być także wykorzystana do wstępnej oceny ekspozycji.

OSTRZEŻENIE: Wartość emisji wibracji podczas faktycznego użytkowania narzędzia elektrycznego może różnić się od podanej wartości w zależności od następujących przykładów i innych odchyleń podczas użytkowania narzędzia:

Jak narzędzie jest użytkowane i jaki materiał jest cięty lub wiercony.
Narzędzie jest w świetnym stanie i jego konserwacja jest prawidłowo przeprowadzana
Korzysta się z odpowiedniego wyposażenia do narzędzia i jest ono ostre i w dobrym stanie.
Uchwyty na rękojeściach są umocowane i korzysta się z wyposażenia obniżającego wibracje.
A narzędzie jest użytkowane w sposób określony przez konstrukcję i niniejsze instrukcje.

Narzędzie to może spowodować zespół wibracyjny rąk, jeśli jego użytkowanie nie jest właściwie regulowane. Ręce mogą stać się ociężałe i sparaliżowane.

OSTRZEŻENIE: Aby być dokładnym, podczas osądzania poziomu ekspozycji przy faktycznych warunkach użytkowania, należy także wziąć pod uwagę wszystkie części cyklu roboczego, takie jak interwały, gdy narzędzie jest wyłączone i gdy pracuje na pustych obrotach i nie wykonuje swej pracy. Może to spowodować zasadnicze obniżenie poziomu ekspozycji w ogólnym czasie pracy.

Pomóż minimalizować niebezpieczeństwo wystawienia na wibracje.
Zawsze używaj ostrych ostrz, wierteł i noży.
Dokonuj konserwacji tego narzędzia zgodnie z podanymi zaleceniami i zadbaj o jego należyte smarowanie (o ile jest zalecane).
Jeśli narzędzie ma być używane regularnie, zainwestuj w wyposażenie antywibracyjne.
Nie używaj narzędzia w temperaturach niższych niż 10^{0}C.
Zaplanuj pracę tak, aby korzystanie z narzędzi z dużymi wibracjami zostało rozłożone na kilka dni.

ZASADY BEZPIECZEŃSTWA

Przeznaczenie / zabronione użycie

Niniejsza pilarka łańcuchowa jest zaprojektowana wyłącznie do cięcia krzewów, pni lub drewnianych kłód do średnicy według długości prowadnicy. Ciąć należy tylko drewno. Jakiekolwiek inne wykorzystanie urządzenia jest niezgodne z jego przeznaczeniem. Ponadto zabronione jest profesjonalne wykorzystanie do cięcia drzew.
Podczas korzystania z pilarki łańcuchowej użytkownik musi używać wyposażenia według niniejszej instrukcji oraz piktogramów podanych na pilarce łańcuchowej. Częścią przeznaczenia narzędzia są również szczegółowe informacje w instrukcji dotyczące ostrzeżeń bezpieczeństwa i informacji o użytkowaniu / konserwacji. Osoby/użytkownicy, którzy pracują przy pomocy pilarki łańcuchowej lub przeprowadzają jej konserwację, muszą zostać zapoznane z niniejszą instrukcją. Na pilarkę łańcuchową mogą być montowane wyłącznie części zamienne producenta lub przez niego zaakceptowane (prowadnica, łańcuch pilarki, świece zapłonowe itd.) oraz zaakceptowane kombinacje prowadnicy / łańcucha pilarki podane w instrukcji.
To użytkownik a nie producent jest odpowiedzialny za każde obrażenie powstałe w skutek użycia niezgodnego z przeznaczeniem użytkowania lub niedozwolonych zmian w konstrukcji.
Pilarka łańcuchowa jest przeznaczona wyłącznie do użytku na zewnątrz.

Pozostałe zagrożenia

Również w przypadku użytkowania urządzenia w określony sposób zawsze istnieje śladowe niebezpieczeństwo, którego nie można uniknąć. W zależności od typu i konstrukcji urządzenia mogą istnieć następujące potencjalne zagrożenia:
Kontakt z niechronionymi zębami tnącymi łańcucha piły (niebezpieczeństwo ran ciętych)
Dostęp do obracającego się łańcucha pilarki (niebezpieczeństwo ran ciętych)
Nieprzewidziany nagły ruch prowadnicy (niebezpieczeństwo ran ciętych)
Odrzucenie części od łańcucha pilarki (niebezpieczeństwo ran ciętych/kłutych)
Odrzucenie części od obrabianego materiału
Dostanie się cząsteczek obrabianego materiału, emisji z silnika benzynowego do płuc
Kontakt skóry z paliwem (benzyna/olej)
Utrata słuchu, jeśli podczas pracy nie będzie używana ochrona słuchu.

Podstawowe ostrzeżenia dotyczące bezpiecznego użytkowania urządzenia elektrycznego

⚠ **OSTRZEŻENIE** Przeczytaj wszystkie ostrzeżenia i zalecenia dotyczące bezpiecznego użytkowania.

Nieprzestrzeganie podanych poniżej ostrzeżeń i zaleceń może prowadzić do porażenia prądem elektrycznym, pożaru i/lub poważnych obrażeń. Zachowaj wszystkie ostrzeżenia i zalecenia dotyczące bezpieczeństwa do wglądu w przyszłości.
Termin urządzenie elektryczne we wszystkich poniższych ostrzeżeniach dotyczy Twojego urządzenia elektrycznego zasilanego z sieci (za pomocą kabla) lub z akumulatora (bez kabla zasilającego).

1) Bezpieczne miejsce pracy

a) Utrzymuj miejsce pracy w czystości i dobrze oświetlone. Bałagan i ciemne pomieszczenia powodują wypadki.

b) Nie pracuj z urządzeniem elektrycznym w środowisku wybuchowym, takim jak pomieszczenia, w których

znajdują się łatwopalne ciecze, gazy i pył. W urządzeniu elektrycznym dochodzi do powstawania iskier, które mogą spowodować zapalenie kurzu lub oparów.

c) Podczas pracy z urządzeniem elektrycznym dzieci i osoby postronne powinny znajdować się w bezpiecznej odległości. Brak uwagi może spowodować utratę kontroli.

2) Bezpieczeństwo elektryczne

a) Wtyczki urządzeń elektrycznych muszą być kompatybilne z gniazdkami. Nigdy w żaden sposób nie modyfikuj wtyczki. W przypadku uziemionego urządzenia elektrycznego nie używaj żadnych rozgałęźników. Niemodyfikowane wtyczki i kompatybilne gniazdka obniżają ryzyko porażenia prądem elektrycznym.

b) Nie dopuść do kontaktu ciała z uziemionymi powierzchniami takimi jak rury, grzejniki, kuchenki i lodówki. Kiedy ciało jest uziemione, istnieje podwyższone ryzyko porażenia prądem elektrycznym.

c) Nie narażaj urządzenia elektrycznego na oddziaływanie deszczu lub wilgotnego środowiska. Woda, która przedostaje się do urządzenia elektrycznego, podwyższa ryzyko porażenia prądem elektrycznym.

d) Nie dopuść do uszkodzenia kabla zasilającego. Nigdy nie używaj kabla zasilającego do przenoszenia tego urządzenia i nie pociągaj za ten kabel odłączając wtyczkę z gniazdka sieciowego. Zadbaj o to, aby kabel zasilający nie dotykał gorących i tłustych powierzchni oraz ostrych krawędzi i nie dopuść do jego kontaktu z częściami ruchomymi. Uszkodzone lub splątane kable podwyższają ryzyko porażenia prądem elektrycznym

e) Podczas pracy z urządzeniem elektrycznym na zewnątrz skorzystaj z przedłużacza przeznaczonego do użytku zewnętrznego. Użycie kabla przeznaczonego do użytku zewnętrznego obniża ryzyko porażenia prądem elektrycznym.

f) Jeśli musisz korzystać z urządzenia elektrycznego w wilgotnym środowisku, umieść w obwodzie zasilania ochronnik różnicowoprądowy (RCD). Użycie ochronnika różnicowoprądowego (RCD) obniża ryzyko porażenia prądem elektrycznym.

3) Bezpieczeństwo osób

a) Podczas pracy z urządzeniem elektrycznym zachowaj stałą ostrożność, patrz na to, co robisz i zachowaj zdrowy rozsądek. Nie używaj urządzenia elektrycznego, jeśli jesteś zmęczony, znajdujesz się pod wpływem narkotyków, alkoholu lub leków. Chwila nieostrożności podczas pracy z urządzeniem elektrycznym może spowodować poważne obrażenia.

b) Korzystaj ze środków ochrony osobistej. Zawsze korzystaj z ochrony wzroku. Wyposażenie ochronne, takie jak maska przeciwpyłowa, ochronne obuwie antypoślizgowe, kask ochronny lub ochronniki słuchu używane w odpowiednich warunkach obniżają ryzyko obrażeń.

c) Nie dopuść do nieumyślnego uruchomienia urządzenia. Przed podłączeniem do źródła zasilania lub przed podłączeniem baterii, przed odstawieniem urządzenia do przechowania lub przed jego przenoszeniem upewnij się, czy przełącznik jest nastawiony na pozycję wyłączone. Przenoszenie urządzenia elektrycznego z palcem umieszczonym na głównym przełączniku lub podłączanie urządzenia elektrycznego do sieci, jeśli przełącznik jest nastawiony na pozycję włączone, może spowodować wypadek.

d) Przed włączeniem urządzenia elektrycznego usuń klucze montażowe lub inne wyposażenie. Klucze montażowe lub wyposażenie przymocowane do poruszających się części urządzenia elektrycznego mogą spowodować obrażenia.

e) Nie przekraczaj swoich możliwości. Utrzymuj zawsze prawidłową postawę i równowagę. Dzięki temu możliwa jest lepsza obsługa urządzenia elektrycznego w niespodziewanych sytuacjach.

f) Noś odpowiednią odzież. Nie noś luźniej odzieży ani biżuterii. Utrzymuj włosy, odzież i rękawice poza zasięgiem poruszających się części. Luźna odzież, biżuteria lub długie włosy mogą wplątać się w ruchome części.

g) Jeśli urządzenie umożliwia podłączenie go do systemu odsysania pyłu, upewnij się, czy systemy te zostały podłączone i czy są należycie wykorzystywane. Korzystanie z systemów odsysania pyłu może ograniczyć ryzyko związane z pyłem.

4) Obsługa urządzenia elektrycznego i jego konserwacja

a) Nie przeciążaj urządzenia elektrycznego. Wykorzystuj do pracy odpowiednie urządzenie elektryczne. Odpowiednie urządzenie elektryczne wykonuje pracę lepiej i bezpieczniej w zakresie, do którego jest przeznaczone.

b) Jeśli nie można włączyć i wyłączyć głównego przełącznika urządzenia elektrycznego, nie używaj urządzenia. Każde urządzenie elektryczne z uszkodzonym włącznikiem głównym jest niebezpieczne i musi zostać naprawione.

c) Przed przystąpieniem do regulacji urządzenia, przed wymianą wyposażenia lub jeśli nie używasz urządzenia, odłącz wtyczkę kabla zasilającego z gniazdka lub wyjmij z urządzenia baterię. Te prewencyjne zasady bezpieczeństwa obniżają ryzyko przypadkowego uruchomienia urządzenia elektrycznego.

d) Przechowuj urządzenie elektryczne poza zasięgiem dzieci i nie dopuść, aby urządzenie to było używane przez osoby, które nie zostały zapoznane z jego obsługą lub z niniejszą instrukcją. Urządzenie elektryczne w rękach nieprzeszkolonych użytkowników jest niebezpieczne.

e) Dokonuj konserwacji urządzenia elektrycznego. Sprawdź, czy nie doszło do odchylenia lub zablokowania ruchomych części, uszkodzenia poszczególnych komponentów lub innych wydarzeń mogących mieć wpływ na pracę urządzenia. Jeśli urządzenie jest uszkodzone, przed ponownym użyciem dokonaj jego naprawy. Przyczyną wielu wypadków jest niedostateczna konserwacja urządzeń elektrycznych.

f) Zadbaj, by elementy tnące były ostre i czyste. Prawidłowe utrzymanie elementów tnących z ostrymi ostrzami sprawia, że rzadziej się one blokują i można je łatwiej obsługiwać.

g) Urządzeń elektrycznych, wyposażenia, uchwytów narzędzi itp. należy używać zgodnie z niniejszymi zaleceniami i brać pod uwagę warunki miejsca pracy oraz charakter pracy, którą zamierzasz wykonywać. Wykorzystywanie urządzeń elektrycznych do celów niezgodnych z ich przeznaczeniem może być niebezpieczne.

5) Obsługa urządzenia elektrycznego i jego konserwacja

a) Ładuj wyłącznie przy pomocy ładowarki określonej przez producenta. Ładowarka właściwa do tego typu modułu akumulatorowego może spowodować niebezpieczeństwo pożaru, jeśli zostanie wykorzystana z innym modułem akumulatorowym.

b) Korzystaj z urządzeń elektrycznych wyłącznie z dosłownie zalecanymi modułami akumulatorowymi. Użycie jakiegokolwiek innego modułu akumulatorowego możne spowodować ryzyko obrażeń lub pożaru.

c) Jeśli moduł akumulatorowy nie jest wykorzystywany, nie przechowuj go w pobliżu innych przedmiotów metalowych, takich jak spinacze do papieru, monety, klucze, gwoździe, śruby lub inne małe przedmioty metalowe, które mogą spowodować połączenie obu zacisków. Spięcie zacisków akumulatora może spowodować poparzenia lub pożar.

d) W niesprzyjających warunkach z akumulatora może wyciec płyn; unikaj kontaktu. Jeśli dojdzie do kontaktu z płynem, opłucz skórę wodą. Jeśli płyn przedostanie się do oczu, zwróć się dodatkowo o pomoc do lekarza. Płyn z akumulatora może spowodować podrażnienia lub poparzenia.

6) Serwis

a) Oddawaj urządzenie elektryczne do naprawy do wykwalifikowanego specjalisty i używaj tylko odpowiednich części zamiennych. W ten sposób zapewnisz bezpieczeństwo urządzenia elektrycznego.

Ostrzeżenia dotyczące bezpieczeństwa dotyczące modułu akumulatorowego:

a) Nie rozbieraj, nie otwieraj ani nie rozcinaj elementów ani modułu akumulatorowego.
b) Nie powoduj spięć w module akumulatorowym. Nie przechowuj modułu akumulatorowego byle jak w pudełku ani szufladzie, gdzie materiały przewodzące mogą powodować wzajemne spięcia. Jeśli moduł akumulatorowy

nie jest wykorzystywany, nie przechowuj go w pobliżu innych przedmiotów metalowych, takich jak spinacze do papieru, monety, klucze, gwoździe, śruby lub inne małe przedmioty metalowe, które mogą spowodować połączenie obu zacisków. Spięcie zacisków baterii może spowodować poparzenia lub pożar.

c) Nie wystawiaj modułu akumulatorowego na działanie gorąca ani pożaru. Nie przechowuj bezpośrednio na świetle słonecznym.
d) Nie wystawiaj moduł akumulatorowy na uderzenia mechaniczne.
e) W przypadku wycieku płynu z modułu akumulatorowego nie dopuść, aby płyn dostał się do kontaktu ze skórą lub oczami. Jeśli doszło do kontaktu, opłucz dotknięte miejsce dużą ilością wody i zwróć się o pomoc lekarską.
f) Zwróć się o pomoc lekarską bezzwłocznie, jeśli doszło do połknięcia ogniwa lub modułu akumulatorowego.
g) Zadbaj, aby moduł akumulatorowy był czysty i suchy.
h) Jeśli zaciski modułu akumulatorowego są zanieczyszczone, wytrzyj je czystą i suchą ściereczką.
i) Przed użyciem moduł akumulatorowy musi być naładowany. Zawsze przestrzegaj niniejszej instrukcji i postępuj prawidłowo podczas ładowania.
j) Nie pozostawiaj modułu akumulatorowego podłączonego do ładowarki, jeśli nie jest używany.
k) Po dłuższym czasie przechowywania może zajść potrzeba naładowania modułu kilkakrotnie, aby osiągnąć maksymalny efekt.
l) Moduł akumulatorowy osiąga najlepsze efekty podczas użytkowania w normalnej temperaturze (20 °C ± 5 °C).
m) Podczas likwidacji modułu akumulatorowego przechowuj moduły akumulatorowe różnych systemów elektrochemicznych oddzielnie.
n) Ładuj wyłącznie przy pomocy ładowarki określonej przez firmę REDBACK. Nie używaj żadnej innej ładowarki niż ta dostarczona do użytkowania z urządzeniem. Ładowarka właściwa do tego typu modułu akumulatorowego może spowodować niebezpieczeństwo pożaru, jeśli zostanie wykorzystana z innym modułem akumulatorowym.
o) Nie używaj innego modułu akumulatorowego niż ten zaprojektowany do używania z urządzeniem.
p) Przechowuj moduł akumulatorowy w miejscu niedostępnym dla dzieci.
q) Zachowaj oryginał dokumentacji produktu do późniejszego wglądu.
r) Wyjmij moduł akumulatorowy z urządzenia, gdy nie jest używane.
s) Przeprowadź likwidację w prawidłowy sposób.
t) Korzystaj z ładowarki zaakceptowanej według EN 60335-2-29

INSTRUKCJE PRZED UŻYCIEM

1. Przed użyciem akumulatorowej plarki łańcuchowej

Twój moduł akumulatorowy NIE JEST NAŁADOWANY i przed użyciem musi zostać w pełni naładowany.
Dostarczona ładowarka jest kompatybilna z akumulatorami LI-ion do użycia z tym urządzeniem. Nie używaj innej ładowarki do akumulatorów.

2. Ładowanie modułu akumulatorowego

Akumulator Li-ion jest chroniony przed nadmiernym rozładowaniem. Gdy akumulator jest rozładowany, włącznik przy pomocy ochronnego wyłączy urządzenie:
Uwaga: W ciepłym środowisku lub po intensywnym użytkowaniu moduł akumulatorowy może być zbyt gorący, aby można go ładować. Przed ponownym ładowaniem umożliw schłodzenie akumulatora.

3. Przechowywanie ładowarki i akumulatora

Do długotrwałego przechowywania zaleca się pełne naładowanie akumulatora i przechowywanie w suchym miejscu w temperaturze pomiędzy 10–25 °C.
Ładowarka powinna być przechowywana w takich samych warunkach jak akumulator, uważaj, aby żadne przedmioty obce takie jak na przykład opiłki metali lub inne przedmioty nie mogły przedostać się do ładowarki poprzez otwory wentylacyjne.

OSTRZEŻENIA BEZPIECZEŃSTWA DLA PILARKI ŁAŃCUCHOWEJ

1. Nie zbliżaj żadnej części ciała do łańcucha pracującej pilarki łańcuchowej. Przed uruchomieniem pilarki łańcuchowej przekonaj się, czy łańcuch nie dotyka innych przedmiotów. Chwila nieuwagi podczas obsługi pilarki łańcuchowej może spowodować wciągnięcie do niej odzieży lub części ciała.
2. Zawsze trzymaj pilarkę prawą ręką za tylny uchwyt, a lewą ręką za przedni uchwyt. Trzymanie pilarki przy odwrotnym ułożeniu rąk zwiększa ryzyko obrażeń. Nigdy nie trzymaj w ten sposób pilarki.
3. Trzymaj urządzenie elektryczne wyłącznie za izolowane części, ponieważ może dojść do kontaktu łańcucha piły z ukrytymi częściami przewodów elektrycznych. Jeśli dojdzie do kontaktu łańcucha z przewodem pod napięciem, mogą się znaleźć pod napięciem również nieizolowane części urządzenia elektrycznego i obsługa narzędzia może zostać porażona prądem elektrycznym.
4. Używaj środków ochrony wzroku i słuchu. Ponadto zalecamy korzystanie z innych środków ochrony głowy, rąk, nóg i stóp. Odpowiednia odzież ochronna obniża ryzyko powstania obrażeń na skutek odrzucanych ułomków lub przypadkowego kontaktu z łańcuchem pilarki.
5. Nie pracuj z pilarką łańcuchową na drzewie. Obsługa pilarki łańcuchowej w pozycji na drzewie może być przyczyną obrażeń.
6. Zawsze zachowuj należytą stabilność i pracuj z pilarką łańcuchową stojąc na twardej, bezpiecznej i równej powierzchni. Śliskie lub niestabilne powierzchnie takie jak drabiny mogą spowodować utratę równowagi lub kontroli nad pilarką łańcuchową.
7. Podczas cięcia naprężonej gałęzi uważaj na możliwość odrzutu. Jeśli dojdzie do zwolnienia naprężenia we włóknach drewna, naprężona gałąź może spowodować uderzenie obsługi i/lub utratę jej kontroli nad pilarką łańcuchową.
8. Zwróć szczególną uwagę podczas cięcia krzewów i młodych drzew. Cienki materiał może zostać zablokowany przez łańcuch pilarki i odrzucony w Twoim kierunku oraz spowodować, że utracisz równowagę.
9. Trzymaj pilarkę łańcuchową za przedni uchwyt z wyłączonym łańcuchem i z dala od ciała. Pilarkę należy transportować oraz przechowywać z założoną pokrywą prowadnicy. Prawidłowe obchodzenie się z pilarką łańcuchową obniża prawdopodobieństwo przypadkowego kontaktu z poruszającym się łańcuchem pilarki.
10. Przestrzegaj instrukcji dotyczących smarowania, napinania łańcucha i wymiany akcesoriów. Nieprawidłowe napięcie lub smarowanie łańcucha może spowodować jego przerwanie lub zwiększyć prawdopodobieństwo odrzutu.
11. Dbaj, aby uchwyty były suche i czyste oraz aby nie były zanieczyszczone olejem lub smarem. Uchwyty zatłuszczone olejem lub smarem są śliskie i powodują utratę kontroli.
12. Tnij wyłącznie drewno. Nie używaj pilarki łańcuchowej do celów, do których nie jest przeznaczona. Na przykład: nie używaj pilarki łańcuchowej do cięcia plastiku, muru lub materiałów budowlanych niewykonanych z drewna. Używanie pilarki łańcuchowej do pracy niezgodnej z jej przeznaczeniem może spowodować niebezpieczną sytuację.

Przyczyny i zapobieganie odrzutom:

Odrzut może nastąpić podczas kontaktu przedniej części prowadnicy z obiektem lub gdy cięty materiał zablokuje łańcuch w miejscu cięcia.
Przy kontakcie końcowej części prowadnicy z obiektem w niektórych wypadkach może dojść do bardzo szybkiego odrzucenia pilarki do tyłu oraz do jednoczesnego ruchu prowadnicy do góry i do tyłu w kierunku obsługi.
Zablokowanie łańcucha w miejscu cięcia może doprowadzić do szybkiego ruchu prowadnicy w kierunku obsługi.
Obie z tych sytuacji mogą spowodować utratę kontroli nad pilarką, co może doprowadzić do poważnych obrażeń.
Nie licz wyłącznie na elementy zabezpieczające pilarki. Jako użytkownik pilarki łańcuchowej musisz stale przestrzegać kilku zasad zapobiegawczych, aby nie doszło do wypadków lub obrażeń.
Odrzut wynika z nieprawidłowego użycia urządzenia lub nieprawidłowej czynności roboczej czy też niewłaściwych warunków. Aby do niego nie dopuścić, należy stosować się do poniższych zasad:
1. Trzymaj pilarkę mocno obiema rękami, obejmując kciukiem i palcami jej uchwyt; pozycja ciała i ramion powinna

umożliwiać stawianie oporu sile odrzutu. Obsługa może kontrolować siłę odrzutu, jeśli podejmie odpowiednie kroki. Nie pozwól, aby pilarka łańcuchowa odchyliła się.
2. Podczas cięcia nie może dojść do utraty stabilnej pozycji. Cięcie należy wykonywać maksymalnie do wysokości ramion. Pomaga to uniknąć nieumyślnego kontaktu z czubkiem prowadnicy i umożliwia lepszą kontrolę nad pilarką łańcuchową w nieoczekiwanych sytuacjach.
3. Używaj wyłącznie prowadnic i łańcuchów wyszczególnionych przez producenta. Korzystaj wyłącznie z zamiennych łańcuchów i prowadnic zalecanych przez producenta lub z ich ekwiwalentów. Niewłaściwe prowadnice i łańcuchy mogą spowodować przerwanie łańcucha lub wystąpienie odrzutu.
4. Przestrzegaj zaleceń producenta dotyczących smarowania i ostrzenia łańcucha pilarki. Obniżanie wysokości głębokościomierza może spowodować zwiększenie odbicia wstecznego.

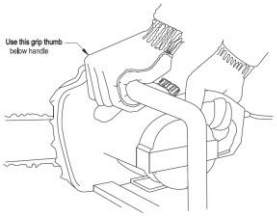

1. Wycinka drzewa

Podczas dokonywania przycinania i ścinania drzewa przez dwie lub więcej osób jednocześnie, operacje ścinania powinny być oddalone od operacji przycinania na odległość równą co najmniej dwukrotności wysokości ścinanego drzewa. Nie wolno ścinać drzewa w sposób, który stanowiłby zagrożenie dla jakiejkolwiek osoby, spowodowałby naruszenie jakiejkolwiek sieci urządzeń technicznych lub uszkodzenie mienia. Jeśli drzewo dostanie się do kontaktu z jakąkolwiek siecią urządzeń technicznych, należy natychmiast powiadomić o tym odpowiednią firmę.
Pracownik obsługujący pilarkę łańcuchową musi znajdować się po stronie zbocza, ponieważ drzewo po upadku prawdopodobnie stoczy się lub osunie ze zbocza.
Przed rozpoczęciem ścinania należy zaplanować drogę ewakuacyjną. Droga ewakuacyjna powinna zmierzać do tyłu po przekątnej w kierunku przeciwnym do zakładanej linii upadku drzewa, tak jak pokazano na rys. 3.
Przed rozpoczęciem ścinania dokonaj oceny pochylenia drzewa, rozmieszczenia dużych konarów i kierunku wiatru, aby ustalić kierunek upadku drzewa.
Usuń z drzewa zanieczyszczenia, kamienie, gwoździe, klamry i druty.

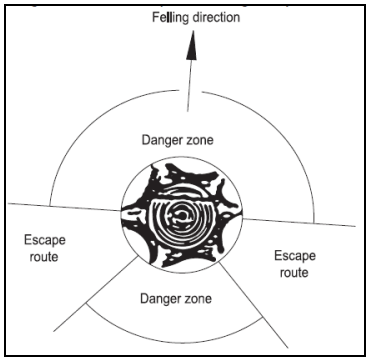

Rys. 3

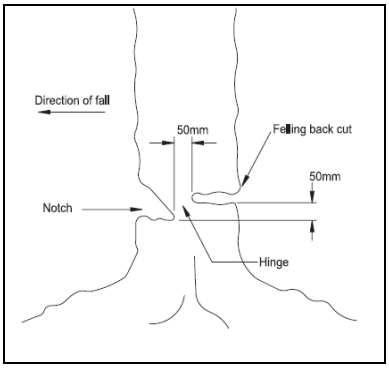

Rys. 4

2. Wykonanie nacięcia

Wykonaj nacięcie na głębokość 1/3 średnicy pnia po stronie zgodnej z kierunkiem upadku tak, jak pokazano na rys.4. Dokonaj najpierw dolnego poziomego nacięcia. Dzięki temu łańcuch pilarki lub prowadnica nie zostaną zablokowane przy wykonywaniu drugiego nacięcia.

3. Tylne cięcie łamiące

Wykonaj tylne cięcie łamiące co najmniej o 5 cm wyżej niż nacięcie poziome tak, jak pokazano na rys. 4. Wykonaj tylne cięcie łamiące poziomo, podobnie jak nacięcie poziome. Wykonaj tylne cięcie łamiące tak, aby dostateczna

ilość drewna mogła spełniać rolę przegubu. Drewno przegubu zapobiega przekręceniu się drzewa i jego upadkowi w niewłaściwym kierunku. Nie przecinaj przegubu. Drzewo powinno zacząć upadać w momencie zbliżania się cięcia łamiącego do przegubu. Jeśli przewidujesz, że drzewo może upaść w innym kierunku niż pożądany lub może się cofnąć i zablokować łańcuch pilarki, przerwij ścinanie przed dokończeniem cięcia łamiącego i użyj klina z drewna, plastiku lub aluminium, aby poszerzyć miejsce cięcia i obalić drzewo w kierunku zgodnym z pożądaną linią upadku. Kiedy drzewo zaczyna spadać, wyciągnij pilarkę, zatrzymaj silnik, skieruj łańcuch pilarki w dół, a następnie oddal się po zaplanowanej drodze ewakuacyjnej. Uważaj na gałęzie spadające ponad głową i patrz pod nogi.

4. Usuwanie gałęzi

Proces ten polega na usunięciu gałęzi ze ściętego drzewa. Podczas usuwania gałęzi należy pozostawić spodnie konary, aby podpierały pień o ziemię. Usuń małe gałęzie jednym cięciem tak, jak pokazano na rys. 5. Naprężone gałęzie muszą być ścinane od spodu w kierunku do góry, aby nie dopuścić do zablokowania łańcucha pilarki.

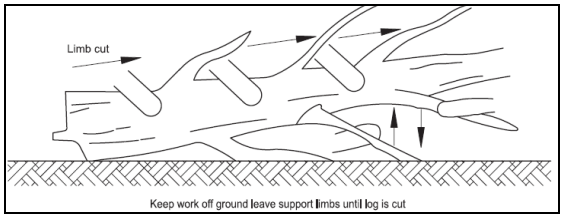

Rys. 5

5. Skracanie długości pnia

Skracanie oznacza ścinanie długości pnia. Bardzo ważne jest zapewnienie stabilnej pozycji i równomiernego rozkładu wagi na obie nogi. Jeśli to możliwe, pień należy podnieść i podeprzeć za pomocą dużych konarów, pni lub belek. Przestrzegaj podstawowych zasad łatwego cięcia.

Jeśli pień jest podparty wzdłuż całej swojej długości tak, jak pokazano na rys. 6, cięcia dokonuje się od góry.

Jeśli pień jest podparty na jednym końcu tak, jak pokazano na rys. 7, dokonaj przecięcia 1/3 średnicy od spodu. Następnie wykonaj ostateczne cięcie od góry tak, aby połączyło się ono z pierwszym cięciem. Jeśli pień jest podparty na obu końcach tak, jak pokazano na rys. BB, 8, dokonaj przecięcia 1/3 średnicy od góry. Następnie wykonaj ostateczne cięcie spodnich 2/3 od spodu tak, aby połączyło się ono z pierwszym cięciem. Podczas skracania wykonywanego na zboczu, stój zawsze po tej stronie pnia, która znajduje się w kierunku zgodnym ze zboczem tak, jak pokazano na rys. 9 Podczas dokonywania „przecięcia” w celu zachowania kontroli zwolnij nacisk na pilarkę w pobliżu końca cięcia, nie wypuszczając uchwytu pilarki łańcuchowej. Nie dopuść, aby łańcuch dotykał ziemi. Po zakończeniu ścinania poczekaj do zatrzymania łańcucha, zanim zaczniesz przemieszczać pilarkę. Przed jej przemieszczeniem od jednego drzewa do następnego, zatrzymaj silnik.

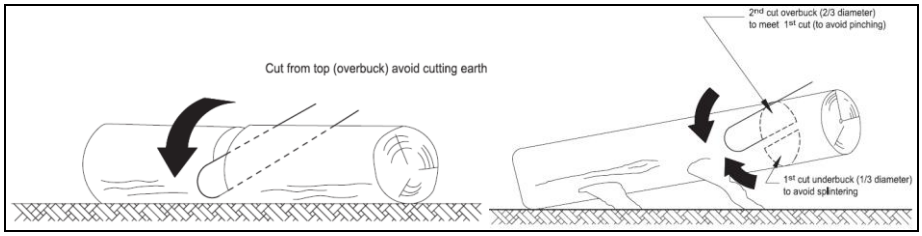

Rys. 6 **Rys. 7**

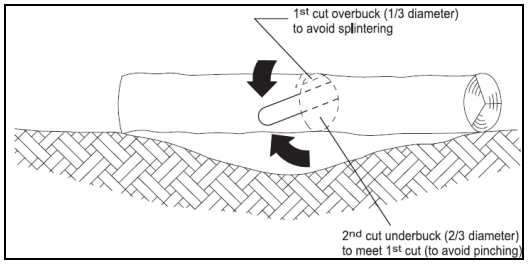

Rys. 8

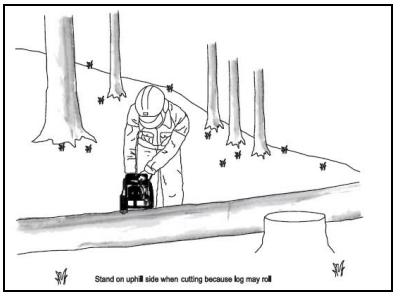

Rys. 9

SYMBOLE

Aby zmniejszyć ryzyko obrażeń, użytkownik powinien zapoznać się z instrukcją obsługi.

Ostrzeżenie

Używaj ochronny słuchu

Używaj ochrony wzroku

Używaj maski przeciwpyłowej

Nie narażaj urządzenia na oddziaływanie wilgoci.

Nie pal akumulatora

Nie narażaj urządzenia na działanie deszczu lub wody

Zawsze trzymaj tę pilarkę obiema rękami

Niebezpieczeństwo odrzutu: nigdy nie wykonuj cięcia czubkiem pilarki łańcuchowej

MONTAŻ I UŻYTKOWANIE

OSTRZEŻENIE! Nie podłączaj pilarki łańcuchowej do sieci, dopóki nie jest w pełni zmontowana. Podczas manipulacji łańcuchem zawsze używaj rękawic.

Instalacja/wymiana prowadnicy i łańcucha

Łańcuch musi być założony na prowadnicę tak, aby krawędzie tnące narzędzia tnącego (a) były skierowane w stronę ruchu łańcucha.

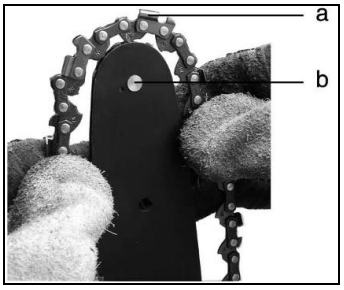

Przytrzymaj prowadnicę czubkiem do góry i połóż łańcuch piły na koło łańcuchowe prowadnicy tak, aby wpadło w ogniwa łańcucha a dolne części ogniw napędowych były umieszczone w rowku prowadnicy. Łańcuch jest prawidłowo napięty, jeśli wciąż można go podnieść o 2-4 mm. Kierunek obrotów łańcucha jest zaznaczony przez dwie strzałki na obudowie napędowego koła łańcuchowego.

Montaż łańcucha i prowadnicy:

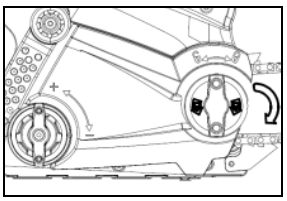
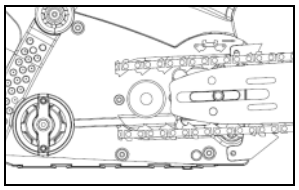
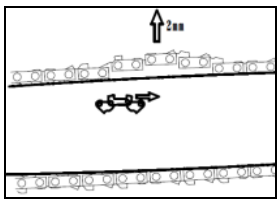
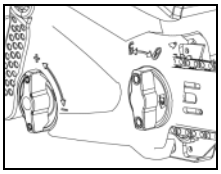

- Ostrożnie rozpakuj wszystkie części.
- Połóż piłę łańcuchową na jakąkolwiek odpowiednią powierzchnię z silnikiem skierowanym ku górze.
- Załóż łańcuch na koło napędowe i łańcuchowe oraz prowadnicę łańcucha. Tak, aby śruba mocująca wpadła w rowki prowadnicy. Skontroluj, czy wszystkie części są prawidłowo umieszczone i przytrzymaj łańcuch i prowadnicę w pozycji poziomej.
- Zamontuj obudowę. Skontroluj, czy strzałki są wciąż wyrównane
- Przy pomocy regulatora napięcia łańcucha dokonaj regulacji napięcia łańcucha. Na koniec dokręć regulator obudowy koła łańcuchowego.

Montaż modułu akumulatorowego

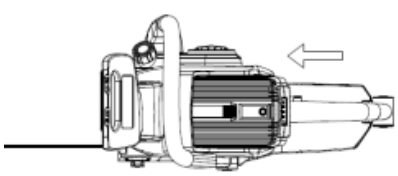
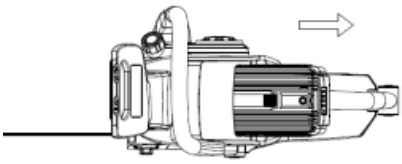

Załóż moduł akumulatorowy (10) , jak pokazano powyżej, uważaj jednocześnie, aby nie wcisnąć żadnego przycisku, aby nie doszło do niekontrolowanego uruchomienia.

SMAROWANIE

Ważne: pilarka łańcuchowa **nie jest dostarczona** z olejem. Bardzo ważne jest, aby przed użyciem uzupełnić olej. Nigdy nie uruchamiaj pilarki łańcuchowej bez oleju na łańcuchu lub z pustym zbiornikiem na olej, ponieważ może to powodować poważne uszkodzenie produktu. Zawsze

używaj oleju przeznaczonego do smarowania łańcucha.

Żywotność łańcucha oraz moc cięcia zależą od optymalnego smarowania. Dlatego podczas działania łańcuch automatycznie smarowany jest olejem przez otwór smarujący.

Napełnianie zbiornika na olej:
1. Połóż pilarkę łańcuchową na jakąkolwiek właściwą powierzchnię z wieczkiem zbiornika na olej skierowanym ku górze.
2. Oczyść powierzchnię wokół wieczka otworu napełniającego ściereczką, odkręć wieczko.
3. Podczas napełniania nie zdejmuj wkładki filtrującej.
4. Uzupełnij olej do pił łańcuchowych, aż do napełnienia zbiornika.
5. Przeciwdziałaj dostaniu się zanieczyszczeń lub resztek do zbiornika na olej, załóż wieczko otworu napełniającego (4) i zakręć je.

Ważne: Aby umożliwić odpowietrzenie zbiornika na olej, pomiędzy wieczkiem oleju a siatką pozostawiono małe kanaliki wentylujące. Aby zapobiec wyciekowi, zapewnij, aby nieużywane urządzenie było umieszczone w pozycji horyzontalnej (wieczko otworu napełniającego oleju (4) w najwyższej pozycji).

Aby ograniczyć uszkodzenia pilarki łańcuchowej, ważne jest, aby korzystać wyłącznie z zalecanego oleju. Nigdy nie używaj recyklowanego/starego oleju.

UŻYTKOWANIE

1. Włączenie i wyłączenie (patrz rys. A)

Kontrola napięcia zasilające i prądu: Wartości napięcia zasilającego i prądu muszą być zgodne z danymi na tabliczce znamionowej.
Jeśli chcesz włączyć urządzenie, wciśnij przycisk zabezpieczający (3), następnie w pełni wciśnij włącznik włączenia/wyłączenia (2) i przytrzymaj go w tej pozycji. Teraz można puścić przycisk zabezpieczający (3). Jeśli chcesz wyłączyć urządzenie, zwolnij przycisk włączenia/wyłączenia (2).

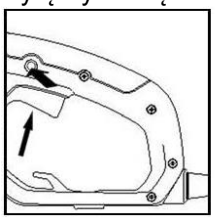

A

2. Napełnianie zbiornika na olej (patrz rys. B)

Skontroluj poziom oleju (19) przed uruchomieniem oraz regularnie podczas użytkowania. Uzupełnij olej, gdy poziom oleju jest niski. Pełen zbiornik na olej starcza na około 16 minut w zależności od intensywności cięcia i przerw. (Rys. B)
Kontroluj napięcie nowego wymienionego łańcucha podczas użytkowania co około 10 minut.

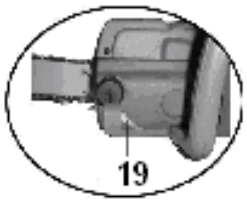

B

Zabezpieczenia przed odrzutem w tej pilarce

Ta pilarka posiada łańcuch z małym odrzutem oraz prowadnicę ze zmniejszonym odrzutem. Obie pozycje zmniejszają możliwość odrzutu. Pomimo to może w przypadku tej pilarki dochodzić do odrzutów.
Następujące kroki zmniejszą niebezpieczeństwo odrzutu.
• Do trzymania pilarki podczas użytkowania używaj obu rękawic. Używaj mocnych chwytów. Kciuki i palce muszą być owinięte wokół rękojeści pilarki.
• Dbaj, aby każdy element zabezpieczający pilarki znajdował się na swoim miejscu. Zapewnij ich prawidłowe funkcjonowanie.
• Podczas cięcia utrzymuj stabilną postawę, nie przeszkadzaj sam sobie i wykonuj cięcie maksymalnie na wysokości ramion.

• Utrzymuj zawsze prawidłową postawę i równowagę.
• Stój lekko na lewo od pilarki. W ten sposób ciało nie będzie znajdować się w linii prostej z łańcuchem.
• Nie pozwól, aby czubek prowadnicy dotykał czegoś podczas ruchu łańcucha.
• Nigdy nie próbuj ciąć dwóch pni jednocześnie. Tnij tylko jeden pień naraz.
• Nie wbijaj czubka noża tnącego ani nie próbuj wykonywać głębokiego cięcia (wbicie w drewno przy pomocy czubka prowadnicy).
• Uważaj na przesuwanie się drewna lub inne siły mogące spowodować zaklinowanie łańcucha.
• Zachowaj szczególną ostrożność podczas ponownego wprowadzania w wykonane wcześniej nacięcie.
• Używaj łańcucha i prowadnicy ze zmniejszonym odrzutem dostarczanych z tą pilarką łańcuchową.
• Nigdy nie używaj tępego ani luźnego łańcucha. Dbaj, by łańcuch był zawsze ostry i prawidłowo napięty.

Ogólne postępowanie

Używaj pilarki łańcuchowej wyłącznie przyjąwszy stabilną postawę. Trzymaj pilarkę łańcuchową po prawej stronie od ciała. (Patrz rys. D)

D

Przed kontaktem z drewnem pilarka musi być na pełnych obrotach. Do przymocowania pilarki do drewna przed rozpoczęciem cięcia użyj metalowych zębatek. Podczas cięcia używaj zębatek jako punktu dźwigni „a”. (Patrz rys. E)

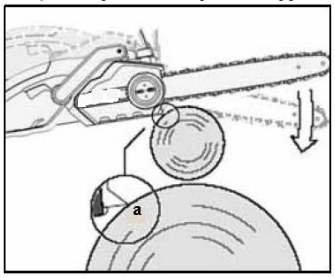

E

Nie korzystaj z pilarki łańcuchowej mając w pełni wyciągnięte ręce ani nie próbuj ciąć w trudno dostępnych miejscach lub na drabinie. Nigdy nie używaj pilarki łańcuchowej ponad wysokością ramion. (Patrz rys. F)

F

KONSERWACJA PILARKI I BEZPIECZEŃSTWO PODCZAS ODRZUTU

Przestrzegaj zaleceń dotyczących konserwacji podanych w niniejszej instrukcji. Prawidłowe czyszczenie pilarki i łańcucha oraz konserwacja prowadnicy mogą zmniejszyć prawdopodobieństwo odrzutu. Przeprowadź kontrolę i konserwację pilarki po każdym użyciu. W ten sposób przedłuży się żywotność pilarki.
Uwaga: Także w przypadku prawidłowego ostrzenia z każdym ostrzeniem może zwiększyć się niebezpieczeństwo odrzutu.

KONSERWACJA I PRZECHOWYWANIE PIŁY ŁAŃCUCHOWEJ

1. Gdy pilarka łańcuchowa nie jest używana, wyjmij z niej moduł akumulatorowy
• Przed przeprowadzeniem serwisowania i przemieszczeniem na inne miejsce
• Przed wymianą wyposażenia lub dodatków, takich jak łańcuch pilarki i obudowa
2. Kontroluj łańcuch pilarki przed i po każdym użyciu. Dokładnie skontroluj pilarkę, czy nie jest uszkodzona obudowa lub inna część. Przeprowadź kontrolę jakiegokolwiek uszkodzenia, które może negatywnie wpłynąć na bezpieczeństwo obsługi lub działanie pilarki. Przeprowadź kontrolę wyrównania lub blokowania części ruchomych. Sprawdź, czy nie doszło do złamania lub uszkodzenia części. Nie używaj pilarki łańcuchowej, jeśli uszkodzenie ma wpływ na bezpieczeństwo lub funkcjonowanie. Oddaj urządzenie do naprawy w autoryzowanym ośrodku serwisowym.

3. Konserwację pilarki łańcuchowej przeprowadzaj dokładnie. • Nigdy nie narażaj pilarki na oddziaływanie deszczu.
• Aby zapewnić lepsze i bezpieczniejsze użytkowanie, dbaj, by łańcuch był ostry, czysty i nasmarowany.
• Przestrzegaj kroków dotyczących ostrzenia łańcucha podanych w niniejszej instrukcji.
• Dbaj, by uchwyty były suche i czyste, aby nie były zanieczyszczone olejem lub smarem.
• Dbaj, aby wszystkie śruby i nakrętki były dokręcone.
4. Podczas napraw zawsze korzystaj z tych samych części zamiennych.
5. Jeśli nie używasz pilarki łańcuchowej, przechowuj ją zawsze na podwyższonym lub zamkniętym miejscu niedostępnym dla dzieci w suchym miejscu

Wymiana łańcucha/prowadnicy

Wymień łańcuch, jeśli noże są zbyt zużyte, by je naostrzyć, lub gdy łańcuch pęknie. Korzystaj wyłączenie z łańcucha zamiennego podanego w niniejszej instrukcji. Podczas wymiany łańcucha jednocześnie zawsze użyj nowego koła łańcuchowego. W ten sposób zagwarantowany zostanie prawidłowy napęd łańcucha.
Przed ostrzeniem łańcucha sprawdź prowadnicę. Zużyta lub uszkodzona prowadnica jest niebezpieczna. Zużyta lub uszkodzona prowadnica uszkodzi łańcuch. Cięcie będzie przez to także utrudnione.
Zamontuj zapadkę napinającą w nowej prowadnicy przez dokręcenie śruby w kierunku ruchu wskazówek zegara. Wystająca zapadka (a) musi wpaść w otwór prowadnicy.

Konserwacja prowadnicy

Nierównomiernie zużyta prowadnica jest przyczyną większości problemów z prowadnicą. Przyczyną tego zjawiska jest często nieprawidłowe naostrzenie noża łańcucha i ustawienie głębokości miarki. Jeśli prowadnica jest zużyta nierównomiernie, dochodzi do rozszerzenia rowka prowadnicy (**patrz rys. G**). Powoduje to terkotanie łańcucha i jego wystawanie nitów. Pilarka nie będzie piłować równomiernie. Jeśli tak się dzieje, wymień prowadnicę.

Przed ostrzeniem łańcucha sprawdź prowadnicę. Zużyta lub uszkodzona prowadnica jest niebezpieczna. Zużyta lub uszkodzona prowadnica uszkodzi łańcuch. Cięcie będzie przez to także utrudnione.

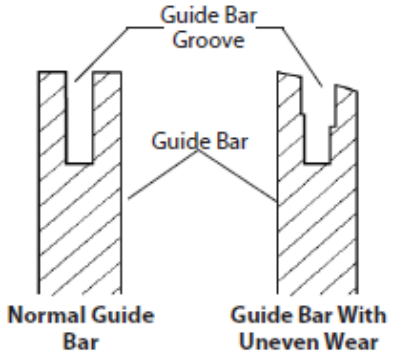

RYS. G

Standardowa konserwacja prowadnicy

1. Zdemontuj prowadnicę z pilarki łańcuchowej.
2. Regularnie usuwaj trociny z rowka prowadnicy. Użyj noża do kitu lub drutu (**patrz rys. H**).
3. Wyczyść otwory smarowania po każdym dniu użytkowania.
4. Usuń wióry z krawędzi prowadnicy. Używaj płaskiego pilnika w celu zapewnienia prostopadłości bocznych krawędzi.
Wymień prowadnicę, jeśli:
• jest wygięta lub złamana
• Wnętrze rowka jest w znacznym stopniu zużyte
(Uwaga: Przy wymianie prowadnicy patrz części zamienne i wyposażenie co do dalszych informacji dotyczących wymiany. Patrz lista części zamiennych co do prawidłowej prowadnicy.)

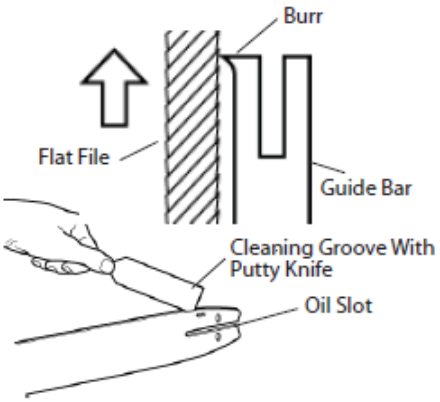

RYS. H

OSTRZENIE ŁAŃCUCHA PILARKI

OSTRZEŻENIE: Przed przeprowadzeniem serwisu wyjmij moduł akumulatorowy z pilarki łańcuchowej. Przy kontakcie ciała z poruszającym się łańcuchem może dojść do ciężkich obrażeń lub śmiertelnego zranienia.
OSTRZEŻENIE: Krawędzie tnące łańcucha są ostre. Podczas manipulacji łańcuchem zawsze używaj rękawic.

Dbaj, by łańcuch był ostry. Twoja pilarka będzie ciąć szybciej i bezpieczniej. Tępy łańcuch spowoduje niewspółmierne zużycie koła łańcuchowego, prowadnicy i silnika. Jeśli musisz siłą przyciskać łańcuch do drewna i podczas cięcia powstaje tyko pył z kilkoma większymi trocinami, łańcuch jest stępiony.
W celu naostrzenia skontaktuj się z przedstawicielem serwisu lub autoryzowanym ośrodkiem serwisowym.

OCHRONA ŚRODOWISKA NATURALNEGO

Produkt ten jest oznaczony symbolem dotyczącym likwidacji odpadów elektrycznych i elektrotechnicznych. Oznacza to, że produkt nie może zostać zlikwidowany wraz z odpadem komunalnym, ale musi zostać zwrócony do systemu zbiorczego, zgodnego z dyrektywą europejską 2002/96/CE. Następnie zostanie zrecyklowany lub rozebrany w celu zmniejszenia wpływu na środowisko naturalne. Urządzenia elektryczne i elektroniczne mogą być niebezpieczne dla środowiska naturalnego i ludzkiego zdrowia, ponieważ mogą zawierać niebezpieczne substancje.

DIAGNOSTYKA I ROZWIĄZYWANIE PROBLEMÓW

Usterka	Prawdopodobna przyczyna	Możliwe rozwiązania
Pilarka łańcuchowa nie działa	Rozładowany akumulator Usterka bezpiecznika	Naładuj moduł akumulatorowy Wymień bezpiecznik.
tPilarka łańcuchowa działa z przerwami	Luźne przyłącze Wadliwe podłączenie wewnętrzne Usterka włącznika włączenia/wyłączenia	Skontaktuj się z autoryzowanym serwisem. Skontaktuj się z autoryzowanym serwisem. Skontaktuj się z autoryzowanym serwisem.
Suchy łańcuch	W zbiorniku na olej nie ma oleju Wentylacja w wieczku uzupełniania oleju jest zatkana Kanalik olejowy jest zatkany	Uzupełnij olej Wyczyść wieczko Wyczyść kanalik olejowy
Odrzut – hamulec/obroty Awaria hamulca	Hamulec nie zatrzymuje łańcucha	Skontaktuj się z autoryzowanym serwisem
Łańcuch/prowadnica się przegrzewają	W zbiorniku na olej nie ma oleju Wentylacja w wieczku uzupełniania oleju jest zatkana Kanalik olejowy jest zatkany Łańcuch jest przepięty Stępiony łańcuch	Uzupełnij olej Wyczyść wieczko Wyczyść otwór na olej Wyreguluj włącznik bezpieczeństwa Naostrz łańcuch lub go wymień
Pilarka łańcuchowa działa nierównomiernie, wibruje, nie tnie prawidłowo	Napięcie łańcucha jest zbyt małe Stępiony łańcuch Zużyty łańcuch Zęby łańcucha skierowane są w odwrotnym kierunku	Wyreguluj włącznik bezpieczeństwa Naostrz łańcuch lub go wymień Wymień łańcuch Ponownie zamontuj łańcuch w prawidłowym kierunku

Produkt ten jest oznaczony symbolem dotyczącym likwidacji odpadów elektrycznych i elektrotechnicznych. Oznacza to, że produkt nie może zostać zlikwidowany wraz z odpadem komunalnym, ale musi zostać zwrócony do systemu zbiorczego, zgodnego z dyrektywą europejską 2002/96/CE. Następnie zostanie zrecyklowany lub rozebrany w celu zmniejszenia wpływu na środowisko naturalne. Urządzenia elektryczne i elektroniczne mogą być niebezpieczne dla środowiska naturalnego i ludzkiego zdrowia, ponieważ mogą zawierać niebezpieczne substancje.

Li-ion

Akumulatorów nie likwiduj. Zwróć akumulatory na końcu żywotności do ośrodka zbioru odpadów lub recyklingu.

AZ EREDETI KÉZIKÖNYV FORDÍTÁSA

40V akkumulátoros láncfűrész

Modell: RACS 3540i

Gyártó:

GARLAND distributor, s.r.o., Hradecká 1136, 50601 Jičín, Cseh Köztársaság

ALKATRÉSZEK

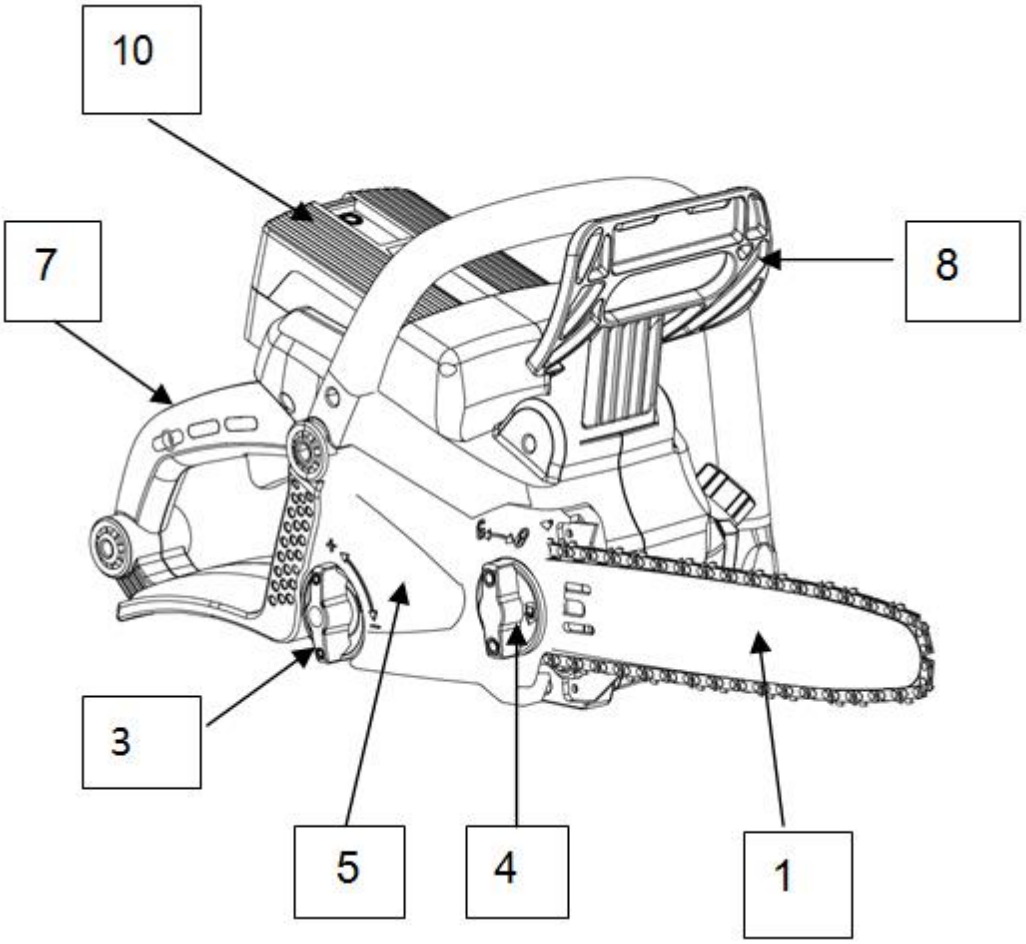

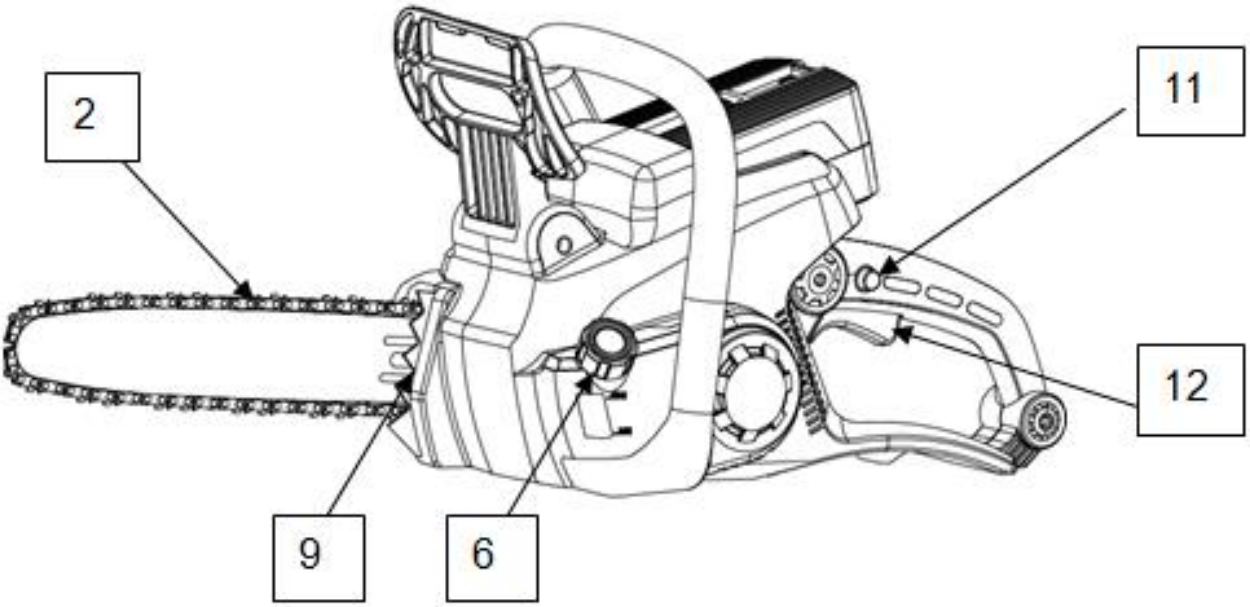

1. Láncvezető lemez
2. Fűrészlánc
3. Láncfeszesség-szabályozó
4. Beállításvezérlő
5. Fedőlemez
6. Az olajtöltő nyílás fedele
7. Hátsó fogantyú
8. Kézvédő
9. Fogazott támaszték
10. Akkumulátormodul
11. Kioldógomb
12. Bekapcsoló/kikapcsoló
13. Késfedél

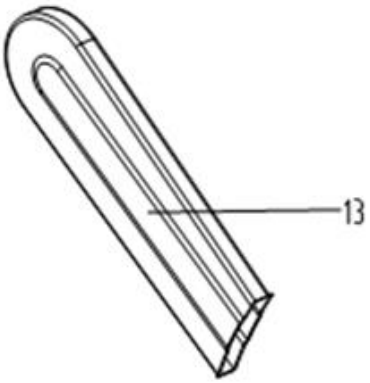

A CSOMAG TARTALMA

- A láncfűrész teste
- Láncvezető lemez
- Fűrészlánc
- Használati útmutató

Javasoljuk, hogy a tartozékokat ugyanabban az üzletben vásárolja meg, ahol a szerszámot vette. Jó minőségű, ismert márkájú tartozékokat használjon. A típusát a tervezett munkának megfelelően válassza meg. További részleteket a tartozék csomagolásán találhat. Az üzlet személyzete segít és tanácsot ad Önnek.

MŰSZAKI ADATOK

Modell	RACS 3540i
Feszültség	40 V DC
Akkumulátormodul	RAB 240, RAB 440, RAB 640 (nem tartozék)
Töltő	RAC 240, RAC 540 (nem tartozék)
A lánc sebessége	10 m/s
Az olajtartály űrtartalma	160 ml
Tömeg (olaj, vezetőlemez és fűrészlánc nélkül)	5,8 kg, 4 Ah akkumulátormodullal
A vezetőlemez hossza	350mm
Vezetőlemez és fűrészlánc	140SDEA041 91PJ052X, 91PX052X

A zajszintre vonatkozó információk (az ISO 22868, EN 3744 alapján meghatározva)

A súlyozású decibelekben kifejezett hangnyomásszint LpA: 89 dB (A), K_{pA} = 3 dB (A)

A súlyozású decibelekben kifejezett hangteljesítményszint LwA.d: 103 dB(A)

A rezgésekre vonatkozó információk (az ISO 22867 alapján meghatározva):
Rezgéskibocsátás: a_h = 3,5 m/s^2 Bizonytalansági tényező K = 1,5 m/s²

Figyelmeztetés: nemzeti törvények a zajkibocsátásra tekintettel korlátozhatják a szerszám használatát.
A megadott teljes rezgési érték két készülék összehasonlítására és a kitettség előzetes felmérésére használható.

FIGYELMEZTETÉS: A rezgéskibocsátás értéke az elektromos szerszám aktuális használata közben különbözhet a megadottól aszerint, milyen módon használja a szerszámot, az alábbi példák és a használatban történő egyéb eltérések függvényében:

Hogyan használja a szerszámot, és milyen anyagot vág vagy fúr.
A szerszám hibátlan állapotban van, és rendszeres karbantartáson ment keresztül
A szerszámhoz a megfelelő tartozékokat használja, és győződjön meg róla, hogy éles és jó állapotban van.
A fogantyú fogórészei meg vannak erősítve, és a rezgést csökkentő tartozékokat használ.
A szerszámot a szerkezet által meghatározott módon, és ezen útmutató szerint kell használni.

Ez a szerszám vibrációs szindrómát válthat ki a kézben-karban, ha a használatát nem szabályozzák megfelelően. A kéz elnehezülhet és megbénulhat.

FIGYELMEZTETÉS: Ha valós körülmények között pontosan akarjuk felmérni a kitettség szintjét a használat során, a működési ciklus minden részét figyelembe kell vennünk, például a szüneteket, amikor a szerszám ki van kapcsolva, és amikor üresben fut anélkül, hogy valódi munkát végezne. Ez alapvetően csökkentheti a kitettség szintjét a teljes munkaidőszak során.

Segítsen csökkenteni a rezgésnek való kitettség veszélyét.
MINDIG éles pengét, fúrót és kést használjon.
A szerszám karbantartását a megadott utasítások szerint végezze, és gondoskodjon rendszeres zsírozásáról (ha elő van írva).
Ha a szerszámot rendszeresen használnia kell, szánjon pénzt rezgéscsökkentő tartozékra.
Ne használja a szerszámot 10^{0}C alatti hőmérsékleten.
Úgy tervezze meg a munkát, hogy az erős rezgéssel járó használatot több napra ossza be.

BIZTONSÁGI UTASÍTÁSOK

Rendeltetésszerű használat / tiltott használat

Ez a láncfűrész csak a vezetőlemeznek megfelelő vastagságú bozótok, fatörzsek és fagerendák vágására való. Csak fa vágása engedélyezett. A készülék bármilyen más használata nem minősül rendeltetésszerű használatnak. Továbbá szigorúan tilos hivatásszerűen favágásra használni.
A láncfűrész használata során a felhasználónak a jelen útmutatóban és a láncfűrészen piktogramokkal megjelölt egyéni védőeszközöket kell használnia. Az előírt használathoz hozzátartoznak az útmutatóban megtalálható részletes biztonsági figyelmeztetések és a használatra / karbantartásra vonatkozó információk. Azoknak a személyeknek / felhasználóknak, akik a láncfűrésszel dolgoznak, vagy a karbantartását végzik, meg kell ismerkedniük ezzel az útmutatóval. A láncfűrészre csak eredeti vagy a gyártó által jóváhagyott pótalkatrészeket (vezetőlemez, fűrészlánc, gyújtógyertya stb.), illetve az útmutatóban megadott vezetőlemez / fűrészlánc kombinációt szabad felszerelni.
A felhasználó, és nem a gyártó felelős minden, a rendeltetésszerű használatnak ellentmondó használatból vagy a gép szerkezetének meg nem engedett módosításából eredő sérülésért.
A láncfűrész csak kültéri használatra való.

Maradék kockázat

A rendeltetésszerű használat mellett is van olyan maradék kockázat, ami nem előzhető meg. A készülék típusa és konstrukciója szerint az alábbi potenciális veszélyek merülhetnek fel:
A fűrész láncának védelemmel nem ellátott fogaival való érintkezés (vágás)
A forgó fűrészlánc megérintése (vágás)
A vezetőlemez hirtelen előre nem látható elmozdulása (vágás)
Részek kipattanása a fűrészláncból (vágás / szúrás)
Részek kipattanása a munkadarabból
A munkadarab részecskéinek, a benzinmotor kipárolgásának belélegzése
A bőr érintkezése üzemanyaggal (benzin / olaj)
Hallásvesztés, ha munka közben nem használ fülvédőt.

Az elektromos szerszámokra vonatkozó alapvető biztonsági utasítások

⚠ **FIGYELEM** Olvassa el az összes biztonsági előírást és minden mellékelt utasítást. Az alábbi utasítások
figyelmen kívül hagyásának áramütés, tűz és/vagy súlyos sérülés lehet a következménye. Minden figyelmeztetést és utasítást őrizzen meg a későbbiekre.
Az elektromos szerszám megnevezés az alábbi figyelmeztetésekben az Ön hálózaton keresztül (kábellel) vagy akkumulátorról táplált (tápkábel nélküli) elektromos szerszámára vonatkozik.

1) A munkaterület biztonsága

a) A munkahely legyen tiszta, jól megvilágított. A rendetlenség és a sötét környezet balesethez vezethet.

b) Ne használja az elektromos szerszámot robbanásveszélyes környezetben, például olyan helyen, ahol gyúlékony folyadékok, gázok és por található. Az elektromos szerszámban szikra keletkezik, amitől ez a por vagy a gőzök meggyulladhatnak.

c) Az elektromos szerszám használata közben tartsa biztonságos távolságban a gyermekeket és más személyeket. Ha elterelik a figyelmét, elveszítheti a kontrollt a készülék felett.

2) Elektromos biztonság

a) Az elektromos szerszámok csatlakozódugójának megfelelőnek kell lennie a konnektorhoz. Semmilyen módon ne módosítsa a csatlakozódugót. Földelt elektromos szerszámokhoz ne használjon elosztót. A nem módosított csatlakozók és a megfelelő konnektorok csökkentik az áramütés veszélyét.

b) Kerülje a testi érintkezést földelt felületekkel, mint pl. csövek, radiátorok, villanytűzhely, hűtő. Itt fokozottan fennáll az áramütés veszélye, ha a teste földelve van.

c) Az elektromos szerszámot ne tegye ki esőnek vagy nedves környezetnek. Ha víz kerül az elektromos szerszámba, megnő az áramütés veszélye.

d) Akadályozza meg a tápkábel megsérülését. Soha ne használja a tápkábelt a szerszám áthelyezéséhez, és ne a kábelnél fogva húzza ki a csatlakozódugót az aljzatból. Ügyeljen rá, hogy a tápkábel ne húzódjon forró vagy zsíros felületeken és éles peremeken keresztül, és akadályozza meg, hogy mozgó alkatrészekkel érintkezzen. A sérült vagy összegabalyodott kábel növeli az áramütés kockázatát.

e) Ha az elektromos szerszámot a szabadban használja, kültéri használatra való hosszabbító kábelt vegyen igénybe. A kültéri használatra való hosszabbító kábel használata csökkenti az áramütés veszélyét.

f) Ha az elektromos szerszámot nedves környezetben kell használnia, az áramkörben használjon áramvédőt (RCD). Az áramvédő (RCD) használata csökkenti az áramütés veszélyét.

3) Személyi biztonság

a) Ha az elektromos szerszámmal dolgozik, figyeljen oda, mit csinál, és használja a józan eszét. Ne használja az elektromos szerszámot, ha fáradt vagy ha drog, alkohol vagy gyógyszer hatása alatt van. Az elektromos szerszámmal végzett munka közben egy pillanatnyi figyelmetlenség is komoly is sérüléshez vezethet.

b) Használjon személyi védőeszközöket. Mindig viseljen védőszemüveget. A megfelelően használt védőeszközök, mint a porvédő maszk, a csúszásmentes lábbeli, a védősisak vagy a fülvédő csökkentik a sérülés veszélyét.

c) Akadályozza meg, hogy a szerszám véletlenül beinduljon. A tápforráshoz vagy az akkumulátorhoz való csatlakoztatás, elrakás vagy áthelyezés előtt bizonyosodjon meg róla, hogy a kapcsoló kikapcsolt állásban van. Növeli a balesetveszélyt, ha az elektromos szerszám áthelyezésekor az ujja a főkapcsolón vagy az elektromos szerszám hálózati csatlakozóján van, miközben az indítógomb bekapcsolt állásban van.

d) Az elektromos szerszám bekapcsolása előtt távolítsa el a beállításhoz használt kulcsokat és készítményeket. A kulcsok, vagy az elektromos szerszám forgó részeihez erősített eszközök sérülést okozhatnak.

e) Ne értékelje túl a képességeit. Mindig álljon stabilan és biztonságosan. Így váratlan helyzetekben jobban tudja kezelni az elektromos szerszámot.

f) Viseljen megfelelő öltözéket. Ne hordjon laza ruházatot vagy ékszert. Haját, ruháját és kesztyűjét tartsa távol a mozgó alkatrészektől. A laza öltözéket, ékszert vagy hosszú hajat a mozgó alkatrészek becsíphetik.

g) Ha a készülék elszívó és porgyűjtő szerkezettel van ellátva, ellenőrizze, hogy azok csatlakoztatva vannak-e, és megfelelően használhatók. A porgyűjtő használata csökkentheti a porral kapcsolatos kockázatokat.

4) Az elektromos szerszám használata és karbantartása

a) Ne terhelje túl az elektromos szerszámot. Az adott munkához megfelelő elektromos szerszámot használja. A megfelelő elektromos szerszám jobban és biztonságosabban működik azon a tevékenységi körön belül, amelyre tervezték.

b) Ha az elektromos szerszám főkapcsolóját nem lehet be- és kikapcsolni, ne használja a szerszámot. Minden elektromos szerszám, amelynek a főkapcsolója működésképtelen, veszélyes, és meg kell javítani.

c) A szerszám beállítása vagy egy tartozék cseréje előtt, illetve ha a szerszámot nem használja, húzza ki a tápkábel csatlakozóját az aljzatból, vagy vegye ki a szerszámból az akkumulátort. Ez a megelőző biztonsági

intézkedés csökkenti az elektromos szerszám véletlen bekapcsolásának kockázatát.

d) Az elektromos szerszámot gyermekektől távol tárolja, és akadályozza meg, hogy olyan személyek használják, akik nem ismerik a kezelését vagy ezt az útmutatót. Az elektromos szerszám gyakorlatlan személy kezében veszélyes.

e) Tartsa karban az elektromos szerszámot. Ellenőrizze, nem hajlanak-e el, vagy nem akadoznak-e a mozgó alkatrészek, nincs-e olyan sérülés az egyes alkatrészeken vagy környezetükben, ami befolyásolhatja a szerszám működését. Ha a szerszám megsérült, a további használat előtt gondoskodjon megjavításáról. Sok baleset származik az elektromos szerszámok elégtelen karbantartásából.

f) A vágóeszközöket tartsa élesen és tisztán. A megfelelően karbantartott, éles pengéjű vágószerszám kevésbé akadozik, és könnyebben kezelhető.

g) Az elektromos szerszámot, tartozékokat, szerszámtartókat stb. az utasításoknak megfelelően használja, és vegye figyelembe a munkakörnyezetet és a végzendő munkát. Az elektromos szerszám nem rendeletésszerű használata veszélyes lehet.

5) Az akkumulátoros szerszám használata és karbantartása

a) Csak a gyártó által meghatározott töltővel töltse. Az a töltő, amely egy bizonyos típusú akkumulátormodulhoz jó, tüzet okozhat, ha más akkumulátormodulhoz használják.

b) Az elektromos szerszámot csak a kifejezetten meghatározott akkumulátormodullal használja. Más akkumulátormodul használata sérülés- vagy tűzveszélyt okozhat.

c) Ha az akkumulátormodult nem használja, ne tegye más fémtárgyak, mint pl. iratkapcsok, pénzérmék, kulcsok, szögek, csavarok vagy más apró fémtárgyak közelébe, mert ezek összekapcsolhatják az akkumulátor érintkezőit. Az akkumulátor érintkezőinek rövidre zárása égési sérülést vagy tüzet okozhat.

d) Kedvezőtlen körülmények között az akkumulátorból kifröccsenhet a folyadék; vigyázzon, nehogy hozzáérjen. Ha véletlenül a bőréhez érne, mossa le vízzel. Ha a folyadék a szemébe kerül, emellett forduljon orvoshoz is. Az akkumulátorból kiszökő folyadék irritációt vagy égési sérülést okozhat.

6) Szerviz

a) Az elektromos szerszám javítását bízza szakemberre, és csak azonos pótalkatrészeket használjon. Így biztosítható az elektromos szerszám biztonsága.

Az akkumulátormodullal kapcsolatos biztonsági figyelmeztetések:

a) Ne szedje szét, ne nyissa ki és ne vágja el az elemeket vagy az akkumulátormodult.
b) Ne zárja rövidre az akkumulátormodult. Ne tárolja az akkumulátormodult figyelmetlenül egy dobozban vagy fiókban, ahol kölcsönösen rövidre zárhatják egymást, vagy valamilyen vezetőképes anyag rövidzárlatot okozhat. Ha az akkumulátormodult nem használja, ne tegye más fémtárgyak, mint pl. iratkapcsok, pénzérmék, kulcsok, szögek, csavarok vagy más apró fémtárgyak közelébe, mert ezek összekapcsolhatják az akkumulátor érintkezőit. Az akkumulátor érintkezőinek rövidre zárása égési sérülést vagy tüzet okozhat.
c) Ne tegye ki az akkumulátormodult hőnek vagy tűznek. Ne tárolja közvetlen napfényen.
d) Ne tegye ki az akkumulátormodult mechanikus ütődésnek.
e) Ha szökik a folyadék az akkumulátormodulból, vigyázzon, nehogy a folyadék a bőrével vagy a szemével érintkezzen. Ilyen esetben az érintett felületet bő vízzel mossa meg, és kérjen orvosi segítséget.
f) Az elem vagy az akkumulátormodul lenyelése esetén azonnal forduljon orvoshoz.
g) Tartsa az akkumulátormodult tisztán és szárazon.
h) Ha az akkumulátormodul kapcsai szennyezettek, tiszta, száraz ronggyal törölje le őket.
i) Használat előtt az akkumulátormodult fel kell tölteni. Mindig kövesse ezt az útmutatót, és a megfelelő módon végezze a töltést.
j) Ne hagyja az akkumulátormodult a töltőhöz csatlakoztatva, ha nem használja.
k) Hosszabb tárolási időszakot követően szükség lehet az akkumulátormodul többszöri feltöltésére és

lemerítésére, hogy elérje maximális teljesítményét.

l) Az akkumulátormodul akkor nyújtja a legjobb teljesítményt, ha normál szobahőmérsékleten (20 °C ± 5 °C) üzemeltetik.
m) Az akkumulátormodul megsemmisítésekor a különböző elektrokémiai rendszerű akkumulátormodulokat külön tárolja.
n) Csak a REDBACK cég által meghatározott töltővel töltse. Ne használjon semmilyen más töltőt, mint azt, amit a géphez mellékeltek. Az a töltő, amely egy bizonyos típusú akkumulátormodulhoz jó, tüzet okozhat, ha más akkumulátormodulhoz használják.
o) Ne használjon más akkumulátormodult, amelyet nem ezzel a géppel való használatra terveztek.
p) Az akkumulátormodult gyermekektől elzárva tárolja.
q) Tegye el a termék eredeti dokumentációját későbbi használat céljából.
r) Vegye ki az akkumulátormodult a gépből, ha nem használja.
s) Az előírt módon végezze a megsemmisítést.
t) Az EN 60335-2-29 szerint jóváhagyott töltőt használjon

UTASÍTÁSOK A HASZNÁLAT ELŐTT

1. Az akkumulátoros láncfűrész használata előtt

Akkumulátoros láncfűrésze NINCS FELTÖLTVE, használatba vétel előtt teljesen fel kell tölteni.
A mellékelt akkumulátortöltő Li-ion akkumulátorokhoz való, és ezzel a géppel használható. Ne használjon más akkumulátortöltőt.

2. Az akkumulátormodul feltöltése

A Li-ion akkumulátor védve van túltöltés ellen. Ha az akkumulátor lemerült, a töltő a védő áramkör segítségével kikapcsol:
Megjegyzés: Meleg környezetben vagy hosszú használat után az akkumulátormodul túl forró lehet ahhoz, hogy tölteni lehessen. Mielőtt újratöltené, várja meg, míg kihűl.

3. A töltő és az akkumulátor tárolása

Hosszú távú tároláshoz javasoljuk, hogy teljesen töltse fel az akkumulátort, és száraz helyen, 10-25°C hőmérsékleten tárolja.
A töltőt ugyanolyan körülmények között kell tárolni, mint akkumulátort, figyeljen rá, hogy semmilyen idegen tárgy, pl. fémforgács vagy egyéb tárgyak ne kerülhessenek a töltőbe a szellőzőnyílásokon keresztül.

BIZTONSÁGI UTASÍTÁSOK A LÁNCFŰRÉSZHEZ

1. Ha a láncfűrész működésben van, egyetlen testrészével se közelítse meg a láncfűrészt. A láncfűrész elindítása előtt győződjön meg róla, hogy a fűrészlánc nem ér hozzá más tárgyakhoz. A láncfűrész használata közben egyetlen pillanat figyelmetlenség is elég, hogy a fűrészlánc becsípje a ruháját vagy valamelyik testrészét.
2. A láncfűrészt mindig a jobb kezével a hátsó, a bal kezével az elülső fogantyújánál fogva tartsa. Ha a láncfűrészt fordított kéztartással fogja, az fokozza a sérülés veszélyét, ezért soha nem szabad úgy tartani.
3. Az elektromos szerszámot csak a szigetelt felületeken fogja, mert a fűrész lánca rejtett elektromos vezetőkkel érintkezhet. Ha a fűrész lánca élő vezetékkel érintkezik, az elektromos szerszám nem szigetelt részei is élővé válhatnak, és a szerszám kezelője áramütést szenvedhet.
4. Használjon védőszemüveget és fülvédőt. További védőfelszerelés ajánlott fejre, kézre, lábra, talpra. A megfelelő védőöltözet csökkenti a kipattanó törmelékek és a fűrész láncával történő véletlen érintkezés okozta sérülés veszélyét.
5. Ne dolgozzon a láncfűrésszel fán. A láncfűrész használata olyan pozícióban, ahogy a kezelő a fán van, sérülést okozhat.
6. Mindig tartsa meg a stabilitását, és mindig csak akkor dolgozzon a láncfűrésszel, ha stabil, biztonságos és sima felületen áll. A létra, vagy ahhoz hasonló csúszós vagy instabil felület egyensúlyvesztéshez vagy a láncfűrész feletti uralom elvesztéséhez vezethet.
7. Feszes ág vágásakor ügyeljen a visszarúgásra. Ha a feszültség kienged az ág szöveteiben, a rugalmas ág megütheti a kezelőt és/vagy a láncfűrész feletti uralom elvesztéséhez vezethet.
8. Különösen ügyeljen, ha bozótot vagy fiatal fát vág. A vékony anyag beakadhat a fűrész láncába, és kicsapódhat Ön felé, vagy kibillentheti az egyensúlyából.
9. A láncfűrészt az elülső fogantyújánál fogva tartsa kikapcsolt lánccal, távol tartva a testétől. Ha a láncfűrészt szállítja vagy elraktározza, mindig tegye fel a vezetőlemez fedelét. A láncfűrész helyes kezelése csökkenti annak esélyét, hogy véletlenül érintkezésbe kerüljön a fűrész mozgásban lévő láncával.
10. Tartsa be a kenéssel, a lánc feszítésével és a tartozékok cseréjével kapcsolatos utasításokat. A lánc nem megfelelő feszessége vagy zsírozása túlterhelést okozhat, vagy nőhet a visszarúgás esélye.
11. Tartsa a fogantyúkat tisztán és szárazon, ügyeljen rá, hogy ne legyenek olajosak vagy zsírosak. Az olajtól vagy gépzsírtól zsíros fogantyú csúszós, és hozzájárulhat az ellenőrzés elvesztéséhez.
12. Csak fát vágjon. Ne használja a készüléket más célra, mint amire való. Például: ne használja a láncfűrészt műanyag, fal vagy fától eltérő anyagból készült építőanyagok vágásához. Veszélyes helyzeteket okozhat, ha a láncfűrészt más munkára használja, mint amire való.

A visszarúgás okai és megelőzésük:

A visszarúgásra akkor kerül sor, amikor a vezetőlemez elülső része hozzáér egy tárgyhoz, vagy amikor a vágott anyag megakasztja a láncot a vágatban.
Ha a vezetőlemez vége hozzáér egy tárgyhoz, bizonyos esetekben a fűrész gyorsan hátrarúghat, ezzel egy időben a lemez felfelé és hátra, a kezelő felé mozdulhat el.
A lánc megakadása a vágatban azzal járhat, hogy a lemez gyorsan hátraugrik a kezelő felé.
Ez a két reakció azt eredményezheti, hogy a kezelő elveszti az ellenőrzését a fűrész felett, ami súlyos sérüléshez vezethet. Ne támaszkodjon kizárólag a fűrész biztonsági berendezésére. A láncfűrész felhasználójaként folyamatosan be kell tartania néhány megelőző intézkedést, nehogy balesetet vagy sérülést okozzon.
A visszarúgás a gép helytelen használatának és/vagy a nem megfelelő munkavégzésnek vagy feltételeknek a következménye, és az alábbi intézkedésekkel előzhető meg:
1. Tartsa meg a biztos fogást a hüvelykujjával és az ujjaival a láncfűrész fogantyúja körül, mindkét kézzel a fűrészen, és a testtartása és a válla tegye lehetővé, hogy ellen tudjon tartani a visszarúgás erejének. A megfelelő intézkedések megtétele esetén a kezelő ellenőrzése alatt tudja tartani a visszarúgás erejét. Ne hagyja, hogy a láncfűrész elhajoljon.
2. Vágás közben soha ne veszítse el a stabil pozícióját, legfeljebb vállmagasságban vágjon. Ez segít, hogy

megelőzze a csúccsal való akaratlan érintkezést, és jobb ellenőrzést biztosít a láncfűrész felett váratlan helyzetben.
3. Csak a gyártó által meghatározott lemezt és láncot használjon. Csak a gyártó által megadott vagy velük azonos tartalékláncot és -lemezt használjon. A nem megfelelő tartaléklemez vagy -lánc esetén a lánc eltörhet, és/vagy a gép visszarúghat.
4. Tartsa be a gyártónak a fűrészlánc kenésével és élezésével kapcsolatos utasításait. A mélységmérő magasságának csökkentése a visszarúgás megerősödését vonhatja maga után.

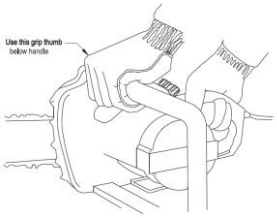

1. Favágás

Ha a darabolást és a favágást két vagy több személy végzi egyszerre, a vágástól olyan távolságot kell tartani a darabolást végzőnek, ami legalább a kivágandó fa magasságának kétszerese. A favágást nem szabad úgy végezni, hogy bármely személyt veszélyeztessen, nekiütődjön műszaki berendezések bármiféle hálózatának vagy kárt tehessen a tulajdonban. Ha a fa műszaki berendezések valamilyen hálózatával kerül érintkezésbe, ezt a vállalattal azonnal tudatni kell.
A láncfűrészt kezelő dolgozónak a terület szélén kell tartózkodnia, a domboldal felé fordulva, mivel a fa valószínűleg legurul vagy lecsúszik a lejtőn.
A vágás megkezdése előtt meg kell tervezni és szabaddá kell tenni egy visszavonulási útvonalat. A visszavonulási útvonalnak hátrafelé kell irányulnia, átlósan ellentétesen a várható dőlési vonallal, ahogy a 3. ábrán látható.
A vágás megkezdése előtt mérlegelje a fa természetes dőlését, a nagyobb ágak elhelyezkedését és a szélirányt, hogy megbecsülhesse a fa dőlési irányát.
Távolítsa el a fáról a szennyeződéseket, köveket, szögeket, kapcsokat, drótokat.

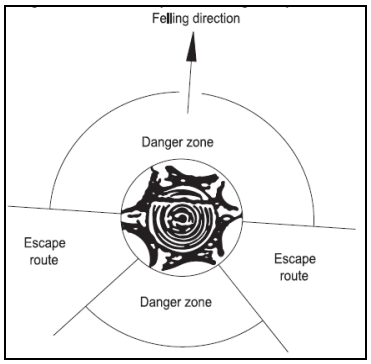

3. ábra

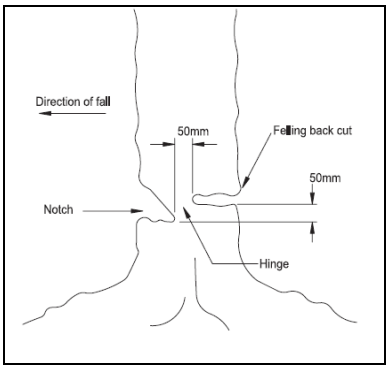

4. ábra

2. A bevágás végrehajtása

Tegyen egy bevágást a fa átmérőjének 1/3-áig a dőlés oldalán és irányában, ahogy a 4. ábra mutatja. Először végezzen el egy alsó vízszintes bemetszést. Ez segít megelőzni, hogy a fűrész lánca vagy a vezetőlemez megakadjon a bevágás második vágásakor.

3. A hátsó kidöntő vágás

A kidöntő vágást legalább kétujjnyival (50,8 mm) magasabban tegye, mint ahol a vízszintes bemetszés van, ahogy a 4. ábra mutatja. A hátsó kidöntő vágást vezesse párhuzamosan a bevágás vízszintes vonalával. A kidöntő vágást úgy végezze el, hogy maradjon elég fa, amely egyfajta zsanérként működik. A zsanér megakadályozza, hogy a fa elforduljon, és rossz irányba dőljön. Ne vágja át a zsanért. Ahogy a kidöntő vágás a zsanérhoz közelít, a fának el kell kezdenie dőlni. Ha feltételezhető, hogy a fa esetleg nem a kívánt irányba dől, vagy visszabillenhet és beszoríthatja a fűrészláncot, hagyja abba a vágást a kidöntő vágás befejezése előtt, és használjon egy fa-,

műanyag- vagy alumínium éket a bevágás megnyitásához és a fa megfelelő irányba való döntéséhez.
Ha a fa dőlni kezd, húzza ki a láncfűrészt, állítsa le a motort, irányítsa a fűrészláncot lefelé, majd használja a betervezett visszavonulási útvonalat. Vigyázzon a feje felett hulló ágakra, és figyeljen rá, hová lép.

4. A fa gallyazása

A gallyazás azt jelenti, hogy eltávolítják az ágakat a kivágott fáról. Gallyazáskor hagyja meg a nagyobb alsó ágakat, hogy megtámasszák a törzset a földön. A kisebb ágakat egyetlen vágással távolítsa el, ahogy az 5. ábra mutatja. A feszes ágakat alulról felfelé kell vágni, hogy megakadályozza a fűrész láncának megakadását.

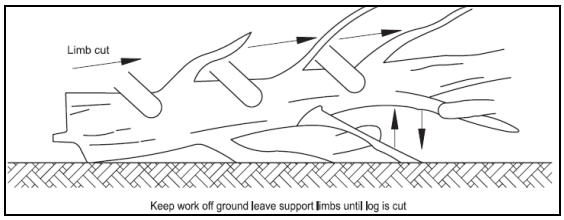

5. ábra

5. A törzs feldarabolása hosszában

A feldarabolás azt jelenti, hogy a törzset hosszában szétvágjuk. Nagyon fontos a stabil állás és az egyenletes súlyelosztás a két láb között. Ha lehetséges, a törzset fel kell emelni és nagy ágak, törzsek vagy rönkök segítségével alá kell támasztani. Tartsa be a könnyű vágás egyszerű alapelveit.
Ha a törzs egész hosszában van alátámasztva, ahogy a 6. ábrán látható, felülről kell vágni.
Ha a törzs az egyik végén van alátámasztva, ahogy a 7. ábrán látható, az átmérő 1/3-áig alulról vágjon. Aztán végezze el a végső vágást felülről úgy, hogy találkozzon az első vágással. Ha a törzs minkét végén alá van támasztva, ahogy a 8. ábrán látható, az átmérő 1/3-áig felülről vágjon. Aztán végezze el az alsó 2/3 végső vágását felülről úgy, hogy találkozzon az első vágással. Ha a darabolás lejtőn történik, álljon a törzs mellett a lejtő felé fordulva, ahogy a 9. ábra mutatja. Az ellenőrzés megőrzése érdekében „átvágáskor” a vágás végéhez közeledve enyhítse a vágási nyomást a láncfűrész fogantyújának elengedése nélkül. Ne hagyja, hogy a lánc a földhöz érjen. A vágás befejezése után várjon, amíg a fűrész lánca megáll, mielőtt a láncfűrészt átviszi máshová. Amíg az egyik fától a másikig viszi, mindig állítsa le a motort.

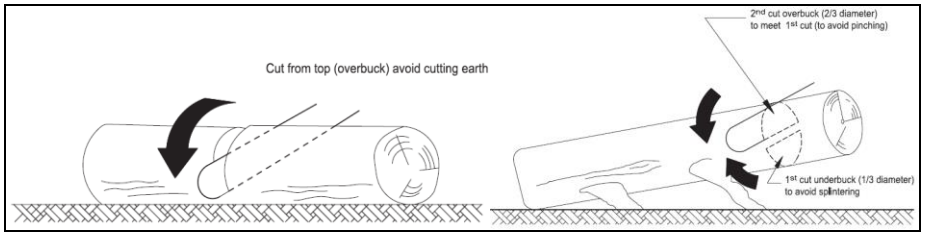

6. ábra **7. ábra**

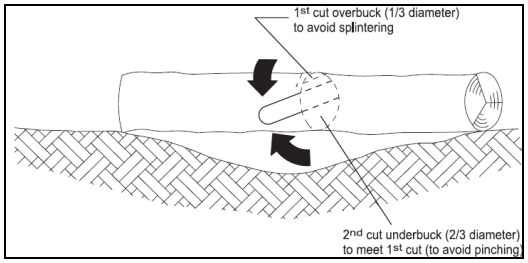

8. ábra

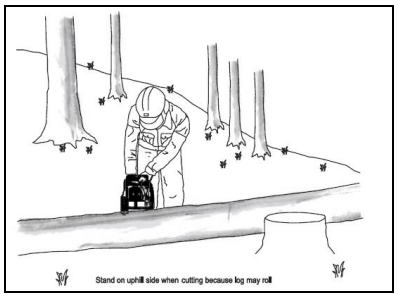

9. ábra

JELZÉSEK

A sérülés kockázatának csökkentése céljából a felhasználónak el kell olvasnia a használati útmutatót.

Figyelmeztetés

Használjon fülvédőt

Használjon védőszemüveget

Használjon porvédő maszkot

Ne tegye ki a gépet nedvességnek

Ne égesse el az akkumulátort

Ne tegye ki a szerszámot esőnek vagy víznek

Mindig két kézzel tartsa a láncfűrészt

Visszarúgás veszélye: soha ne vágjon a láncfűrész hegyével

ÖSSZESZERELÉS ÉS MŰKÖDÉS

FIGYELEM! Ne csatlakoztassa a láncfűrészt a hálózatba, míg nincs teljesen összeállítva. Ha a lánccal van dolga, használjon mindig kesztyűt.

A vezetőlemez és a lánc felszerelése / cseréje

A láncot úgy kell átvezetni a vezetőlemezen, hogy a vágóeszköz vágóélei (a) a lánc mozgásának irányába nézzenek.

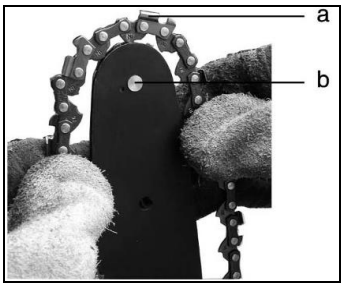

Tartsa a vezetőlemezt a hegyével felfelé, és a fűrész láncát úgy tegye a vezetőlemez lánckerekére, hogy illeszkedjen a lánc szemei közé, és a meghajtó elemek alsó részei a lemez vájatában legyenek. A lánc akkor van kellőképpen megfeszítve, ha 2-4 mm-re fel lehet emelni. A fűrész láncának forgásirányát két nyíl mutatja a hajtó lánckerék fedelén.

A lánc és a lánclemez felszerelése:

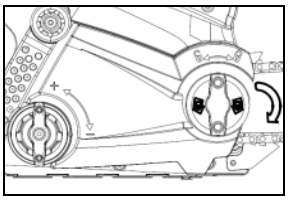
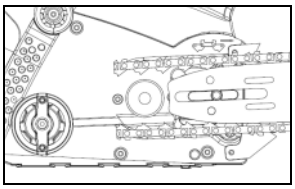
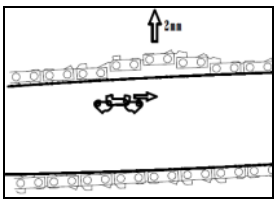
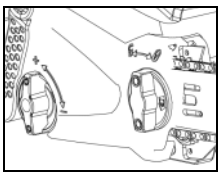

- Csomagoljon ki óvatosan minden alkatrészt.
- Tegye le a láncfűrészt egy alkalmas sima felületre motorral felfelé.
- Tegye a láncot a hajtó lánckerékre és a vezető lánclemezre. Úgy, hogy a rögzítőcsavar beleilleszkedjen a lánclemez vájatába. Ellenőrizze, hogy minden alkatrész megfelelően rögzítve van-e, és tartsa a láncot és a lánclemezt vízszintesen.
- Szerelje fel a fedelet. Ellenőrizze, hogy a nyilak egy szintben vannak-e

A láncfeszesség szabályozó segítségével gondoskodjon a lánc megfelelő megfeszítéséről. Végül húzza meg a lánckerék fedelének csavarját.

Az akkumulátormodul beszerelése

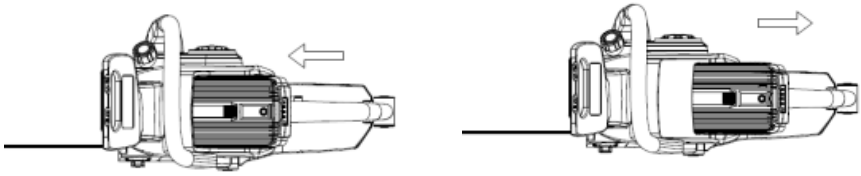

Helyezze be az akkumulátormodult (10), ahogy fent látható, közben ügyeljen rá, hogy egyetlen gombot se nyomjon meg, nehogy a gép véletlenül bekapcsoljon.

OLAJOZÁS

Fontos: a láncfűrészt **<u>olajtöltés nélkül</u>** forgalmazzák. Rendkívül fontos, hogy használat előtt feltöltse olajjal. Soha ne hozza működésbe a láncfűrészt, amíg a lánc nincs megolajozva, illetve üres olajtartállyal, mert ez súlyos sérülést okozhat a gépnek. Mindig csak lánckenésre való olajat használjon.

A lánc élettartama és a vágási hatékonyság az optimális olajozástól függ. Ezért a lánc a kenőnyíláson keresztül automatikusan kenődik.

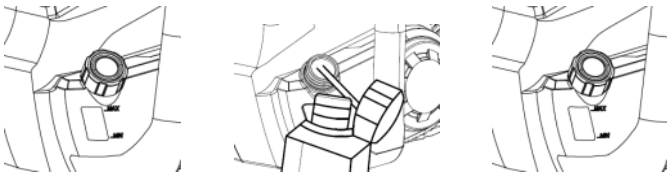

Az olajtartály feltöltése:

1. Tegye a láncfűrészt egy megfelelő felületre az olajtartály fedelével felfelé.
2. Tisztítsa meg az olajtöltő nyílás fedelének környékét egy ronggyal, csavarozza le a fedelet.
3. Töltés közben ne távolítsa el a szűrőbetétet.
4. Töltse tele a tartályt láncfűrész-olajjal.
5. Akadályozza meg, hogy szennyeződés vagy maradványok jussanak az olajtartályba, tegye vissza az olajtöltő nyílás fedelét (4), és húzza meg.

Fontos: Az olajtartály légtelenítése érdekében az olajtöltő fedél és a szűrő között apró szellőző csatornák vannak. A szivárgás megelőzése érdekében gondoskodjon róla, hogy a készülék, ha nem használja, vízszintes helyzetben legyen (az olajtöltő nyílás fedele (4) a legmagasabban).

A láncfűrész meghibásodásának megakadályozása érdekében fontos, hogy csak a javasolt olajat használja. Soha ne használjon újrahasznosított/használt olajat.

ÜZEMELTETÉS

1. Bekapcsolás és kikapcsolás (ld. A. ábra)

A tápfeszültség és az áramerősség ellenőrzése: A tápfeszültség és az áramerősség értékének meg kell felelnie a típuscímkén feltüntetett adatnak.

Ha a gépet be akarja kapcsolni, nyomja meg a biztosító gombot (3), majd teljesen nyomja le a be-/kikapcsolót (2), és tartsa így. Most el lehet engedni a biztosító gombot (3). Kikapcsoláshoz engedje el a be/kikapcsolót (2).

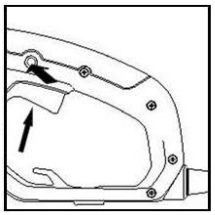

A

2. Az olajtartály feltöltése (ld. B. ábra)

Bekapcsolás előtt és munka közben rendszeresen ellenőrizze az olajszintmérőt (19). Töltse fel olajjal, ha az olajszint alacsony. Az olajtartály tartalma kb. 16 percig tart ki, a vágás és megállítás intenzitásától függően. (B. ábra) Körülbelül 10-percenként ellenőrizze az újonnan kicserélt lánc feszességét.

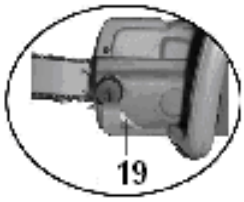

B

A fűrész visszarúgás elleni biztonsági felszerelése

A fűrész lánca alacsony visszarúgású, a lánclemeze pedig csökkentett visszarúgású. Mindkettő csökkenti a visszarúgás esélyét. Mégis sor kerülhet a fűrész visszarúgására.

Az alábbi lépések csökkentik a visszarúgás veszélyét.

• Ha a fűrész megy, a stabil tartásához használja mindkét kezét. Stabil fogókat használjon. Az ujjaival fogja körül a fűrész fogantyúját.

• Ügyeljen rá, hogy minden biztonsági elem a helyén legyen a fűrészen. Gondoskodjon róla, hogy megfelelően működjenek.

• Vágás közben stabilan álljon, ne akadályozza magát, és legfeljebb vállmagasságban vágjon.

• Mindig őrizze meg a stabil helyzetét és az egyensúlyát.
• Enyhén balra álljon a fűrésztől. Ezzel megakadályozza, hogy a teste a lánccal egy vonalba kerüljön.
• Akadályozza meg, hogy a vezetőlemez csúcsa a lánc mozgása közben valaminek nekiütődjön.
• Soha ne próbáljon egyszerre két törzset vágni. Egy időben csak egy törzset vágjon.
• Ne dugja be a vezetőkés csúcsát, és ne kíséreljen meg merülő vágást végezni (a vezetőlemez csúcsának bemélyesztése a fába).
• Ügyeljen a fa elmozdulására vagy más erőkre, amelyek a lánc beszorulását okozhatják.
• Különösen figyeljen, ha egy korábbi vágásba akarja bevezetni a fűrészt.
• Az ezzel a láncfűrésszel kapott csökkentett visszarúgású láncot és vezetőlécet használja.
• Soha ne használjon tompa vagy laza láncot. Tartsa a láncot élesen, megfelelően megfeszítve.

Általános viselkedés

Csak akkor használja a láncfűrészt, ha stabil pozíciót vett fel. A láncfűrészt teste jobb oldalán tartsa. (Ld. D. ábra)

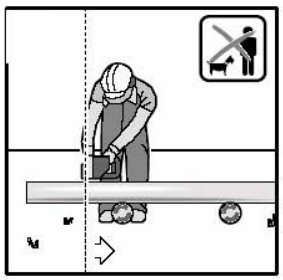

A láncfűrésznek teljes sebességgel kell mennie, mielőtt a fához ér. A fűrész fához történő rögzítésére a vágás megkezdése előtt használja a fém befogó fogakat. A vágás közben a befogó fogakat használja kiugrási pontként „a”. (Ld. E. ábra)

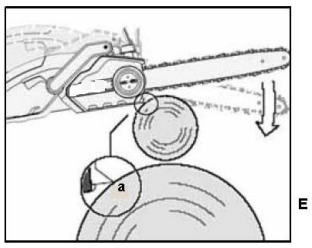

Ne használja a láncfűrészt teljesen megfeszített kézzel, és ne próbáljon olyan helyen vágni, ami nehezen elérhető, vagy létrán. Soha ne használja a láncfűrészt vállmagasság felett. (Ld. F. ábra)

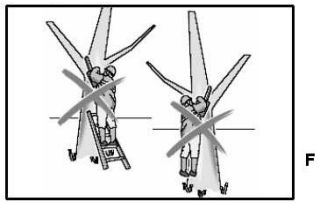

A FŰRÉSZ KARBANTARTÁSA ÉS BIZTONSÁG VISSZARÚGÁS ESETÉN

Tartsa be az útmutatóban található karbantartási utasításokat. A fűrész és a lánc rendszeres tisztítása és a vezetőléc karbantartása csökkenti a visszarúgás valószínűségét. Minden használat után végezze el a fűrész ellenőrzését és karbantartását. Ezzel növeli fűrésze élettartamát.
Megjegyzés: Minden élezéssel, akkor is, ha az szabályosan történik, nő a visszarúgás veszélye.

A LÁNCFŰRÉSZ KARBANTARTÁSA ÉS TÁROLÁSA

1. Vegye ki az akkumulátormodult a láncfűrészből, ha nem használja
• Szervizelés előtt, vagy ha egyik helyről a másikra helyezi
• Tartozék vagy kiegészítő készülék, pl. fűrészlánc és fedél cseréje előtt
2. Minden használat előtt és után ellenőrizze a fűrész láncát. Alaposan ellenőrizze a fűrészt, nem sérült-e meg a fedél vagy más része. Ellenőrizzen minden sérülést, ami negatívan befolyásolhatja a kezelés vagy a fűrész működésének biztonságát. Ellenőrizze a mozgó alkatrészek kiegyensúlyozottságát és szorulását. Ellenőrizze, nem tört-e el vagy nem sérült-e meg valamelyik alkatrész. Ne használja a láncfűrészt, ha a sérülés befolyásolja a biztonságot vagy a működést. Javíttassa meg a sérülést szakszervizben.

3. Gondosan tartsa karban a láncfűrészt. • Soha ne tegye ki a fűrészt esőnek.

• Tartsa a láncot élesen, tisztán és olajozottan, hogy jobb és biztonságosabb legyen a működés.
• Tartsa be az ebben a kézikönyvben megadott lépéseket a lánc élezésekor.
• Tartsa a fogantyúkat tisztán és szárazon, ügyeljen rá, hogy ne legyenek olajosak vagy zsírosak.
• Ügyeljen rá, hogy minden csavar és anya meg legyen húzva.
4. A javítás során mindig azonos pótalkatrészeket használjon.
5. Ha nem használja, a láncfűrészt mindig magasan vagy zárt száraz helyen tartsa, hogy gyermekek ne férhessenek hozzá.

A lánc és a lánclemez cseréje

Cserélje ki a láncot, ha az élezéshez túlságosan kopott, vagy ha elszakadt. Csak az ebben az útmutatóban ismertetett tartalék láncot használja. Lánccsere esetén mindig új meghajtó lánckereket használjon. Ezzel biztosítja a lánc megfelelő meghajtását.
A lánc élezése előtt ellenőrizze a vezetőlemezt. A kopott vagy sérült vezetőlemez nem biztonságos. A kopott vagy sérült vezetőlemez sérülést okozhat a láncon. Nehezebbé teszi a vágást is.
A csavar óramutató járásával megegyező irányú meghúzásával szerelje fel a feszítőreteszt az új lemezre. A kiálló retesznek (a) be kell illeszkednie a lemez nyílásaiba.

A vezetőlemez ápolása
A vezetőlemezzel kapcsolatos legtöbb problémát a nem egyenletesen kopott lemez okozza. Ezt gyakran a lánc késének helytelen élezése és a mérce mélységének helytelen beállítása okozza. Ha a lemez nem egyenletesen kopik, a vezetőlemez vájatai kitágulnak (**Id. G. ábra**). Ettől a lánc zörög, és a szegecs kiáll. A fűrész nem fog egyenletesen vágni. Ha ezt tapasztalja, cserélje ki a vezetőlemezt.

A lánc élezése előtt ellenőrizze a vezetőlemezt. A kopott vagy sérült vezetőlemez nem biztonságos. A kopott vagy sérült vezetőlemez sérülést okozhat a láncon. Nehezebbé teszi a vágást is.

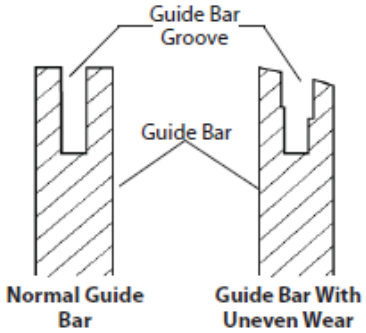

G. ÁBRA

A vezetőlemez normál karbantartása
1. Szerelje le a vezetőlemezt a láncfűrészről.
2. Rendszeresen távolítsa el a fűrészport a vezetőlemez vájataiból. Ehhez használjon simítókést vagy drótot (**Id. H. ábra**).
3. Tisztítsa ki az olajkenő nyílásokat minden munkanap után.
4. Távolítsa el a forgácsot a vezetőlemez éléről. Használjon lapos reszelőt az oldalélek merőlegességének beállításához.
A vezetőlemezt cserélje ki, ha:
• ha a lemez meghajlott vagy letört
• ha a vájat belseje jelentősen elkopott
(Megjegyzés: A vezetőlemez cseréjéhez ld. a pótalkatrészek és tartozékok cserével kapcsolatos információkat. Ld. az alkatrészek listáját a megfelelő lemezhez.)

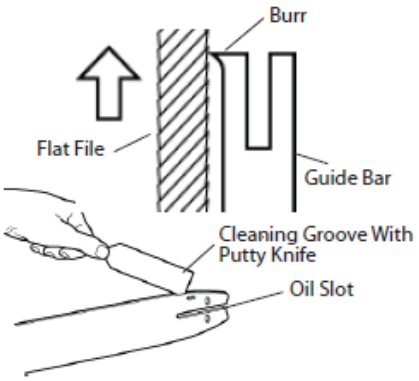

H ÁBRA

A FŰRÉSZLÁNC ÉLEZÉSE

FIGYELMEZTETÉS: Szervizelés előtt vegye ki az akkumulátormodult a láncfűrészből. Ha a teste érintkezik a mozgó lánccal, ez súlyos, akár halálos sérülést okozhat.
FIGYELMEZTETÉS: A lánc vágóélei élesek. A lánccal végzett munkához használjon védőkesztyűt.

Tartsa élesen a láncot. Így fűrésze gyorsabban és biztonságosabban fog vágni. A tompa lánc miatt a lánckerék, a vezetőlemez, a lánc és a motor hamarabb elhasználódik. Ha erővel kell nyomnia a láncot a fába, és vágás közben csak fűrészpor és néhány nagyobb forgács jelenik meg, a lánc tompa.
Az élezéssel kapcsolatban forduljon a szerviz képviselőjéhez vagy egy jóváhagyott szervizközponthoz.

A KÖRNYEZET VÉDELME

Ez a termék az elektromos és elektronikus hulladékra vonatkozó jelzéssel van ellátva. Ez azt jelenti, hogy a terméket nem szabad a vegyes háztartási hulladékkal együtt megsemmisíteni, hanem vissza kell vinni a gyűjtőrendszerbe a 2002/96/CE számú európai irányelvnek megfelelően. Ezután újrahasznosítják vagy szétszedik, hogy csökkentsék a környezetre gyakorolt hatását. Az elektromos és elektronikus készülékek veszélyesek lehetnek a környezetre és az emberi egészségre, mert ártalmas anyagokat tartalmazhatnak.

DIAGNOSZTIKA ÉS PROBLÉMAMEGOLDÁS

Hiba	Lehetséges okok	Lehetséges megoldás
A láncfűrész nem működik	Lemerült az akkumulátor Hibás biztosíték	Töltse fel az akkumulátormodult Cserélje ki a biztosítékot
A láncfűrész akadozva működik	Kilazult a csatlakozó Hibás belső csatlakozás A be-/kikapcsoló hibás	Lépjen kapcsolatba a szakszervizzel Lépjen kapcsolatba a szakszervizzel Lépjen kapcsolatba a szakszervizzel
Száraz a lánc	A tartályban nincs olaj A töltőfedél szellőzője eldugult Az olajcsatorna eldugult	Töltse fel az olajat Tisztítsa meg a fedelet Tisztítsa meg az olaj kimeneti csatornáját
Visszarúgás - fék/menet Fékhiba	A fék nem állítja meg a láncot	Lépjen kapcsolatba a szakszervizzel
A lánc/lánclemez felforrósodik	A tartályban nincs olaj A töltőfedél szellőzője eldugult Az olajcsatorna eldugult A lánc túl feszes	Töltse fel az olajat Tisztítsa meg a fedelet Tisztítsa meg az olaj kimeneti nyílását Állítsa be a biztonsági kapcsolót
A láncfűrész akadozik, remeg, nem vág rendesen	Nem elég feszes a lánc Tompa a lánc Elkopott a lánc A lánc fogai az ellenkező irányba néznek	Állítsa be a biztonsági kapcsolót Élezze meg vagy cserélje ki a láncot Cserélje ki a láncot Szerelje fel a láncot megfelelő irányba

Ez a termék az elektromos és elektronikus hulladékra vonatkozó jelzéssel van ellátva. Ez azt jelenti, hogy a terméket nem szabad a vegyes háztartási hulladékkal együtt megsemmisíteni, hanem vissza kell vinni a gyűjtőrendszerbe a 2002/96/CE számú európai irányelvnek megfelelően. Ezután újrahasznosítják vagy szétszedik, hogy csökkentsék a környezetre gyakorolt hatását. Az elektromos és elektronikus készülékek veszélyesek lehetnek a környezetre és az emberi egészségre, mert ártalmas anyagokat tartalmazhatnak.

Li-ion

Az akkumulátorokat ne semmisítse meg. Élettartamuk végén az akkumulátorokat vigye vissza a gyűjtő vagy újrahasznosító központba.

NA NÍŽE UVEDENÉ VÝROBKY JE VYPRACOVÁNO ES PROHLÁŠENÍ O SHODĚ – CE / NA NIŽŠIE UVEDENÉ PRODUKTY PLATÍ ES PSH – CE / DIE FOLGENDEN PRODUKTE VON DER EG-KONFORMITÄTSERKLÄRUNG ABGEDECKT – CE / NASTĘPUJĄCE PRODUKTY OBJĘTE DEKLARACJĄ ZGODNOŚCI WE – CE / NASLEDNJI IZDELKI, KI JIH IZJAVI ES O SKLADNOSTI ZAJEMA – CE / A KÖVETKEZŐ TERMÉKEK ALKALMAZANDÓ AZ EK MEGFELELŐSÉGI NYILATKOZAT - CE

AKUMULÁTOROVÝ FOUKAČ	RABL 40I
AKUMULÁTOROVÝ PLOTOSTŘIH	RAHT 5640
AKUMULÁTOROVÁ PROŘEZÁVACÍ PILA	RAPS 2040
AKUMULÁTOROVÁ ŘETĚZOVÁ PILA	RACS 3540I
AKUMULÁTOROVÁ SEKAČKA	RALM 3740I
AKUMULÁTOROVÝ VYŽÍNAČ	RALT 3040
AKUMULÁTOROVÝ PLOTOSTŘIH S DLOUHÝM DOSAHEM	RAPH 5240

Podle zák. / podľa zákona / Nach dem Gesetz / zgodnie z ustawą / V skladu z zakonom / Törvény értelmében
č. 22/1997 Sb., § 13:

ve znění / v znení / geändert / zmieniony / spremenjena / módosított
71/2000 Sb., 102/2001 Sb., č.205/2002 Sb., 226/2003 Sb., 277/2003 Sb., 186/2006 Sb., 229/2006 Sb., 481/2008 Sb., 281/2009 Sb., 490/2009 Sb., 155/2010 Sb., 34/2011 Sb., č.100/2013 Sb., č.64/2014 Sb., č.91/2016 Sb.

a v souladu se zákonem / a v súlade so zákonom / und in Übereinstimmung mit dem Gesetz / i zgodnie z prawem / in v skladu z zakonom / és a törvénnyel összhangban
90/2016 Sb.

Výrobce prohlašuje výhradně na vlastní zodpovědnost, že níže uvedené zařízení splňuje všechna příslušná ustanovení předmětných předpisů Evropského společenství:
PO DOHODĚ SE ZÁKAZNÍKEM MŮŽE VÝROBCE ZASLAT CELOU KOPII ES PROHLÁŠENÍ O SHODĚ.

Výrobca prehlasuje výhradne na vlastnú zodpovednosť, že nižšie uvedené zariadenie spĺňa všetky príslušné ustanovenia predmetných predpisov Európskeho spoločenstva:
Po dohode so zákazníkom MÔŽE VÝROBCA POSLAŤ CELÚ KÓPIU ES PSH.

Der Hersteller erklärt, ausschließlich auf eigene Verantwortung, dass die folgenden Geräte mit allen einschlägigen Bestimmungen der Rechtsvorschriften der Europäischen Gemeinschaft in Einklang steht:
Nach der Einigung Hersteller kann der Kunde Kopie der EG-Konformitätserklärung zu vervollständigen.

Producent deklaruje wyłącznie na własną odpowiedzialność, że następujący sprzęt jest zgodny z wszystkimi odpowiednimi przepisami prawodawstwa Wspólnoty Europejskiej w kwestii:
Po umowie producent może Klient, aby zakończyć kopię deklaracji zgodności WE.

Proizvajalec izjavlja izključno na lastno odgovornost, da je naslednja oprema izpolnjuje vse ustrezne določbe zakonodaje Evropske skupnosti na vprašanje:
Po dogovoru pločevinka proizvajalec kupec za dokončanje izvod izjave ES o skladnosti.

A gyártó kijelenti, kizárólag saját felelősségükre, hogy az alábbi berendezés megfelel minden vonatkozó európai közösségi jogszabályok kérdést:
Miután a megállapodás az ügyfél gyártó teljes másolatot, az EK-megfelelőségi nyilatkozatot.

- **EU 2006/42/EU, 2009/127/EU, 2012/32/EU, 95/16/EC**
- **EU 2014/30/EU**
- **EU 86/594/EHS, 2000/14/EU, 2005/88/EU**
- **EU 2011/65/EU**

a příslušným předpisům a normám, které z těchto nařízení (směrnic) vyplývají
a príslušným predpisom a normám, ktoré z týchto nariadení (smerníc) vyplývajú
und die einschlägigen Vorschriften und Normen, die dieser Vorschriften (Richtlinien) unter
oraz odpowiednie przepisy i normy, które z tych przepisów (wytycznych) pod
in ustreznimi predpisi in standardi, ki teh predpisov (smernice) pod
és a vonatkozó előírások és szabványok, amelyek az e rendeletek (iránymutatások)

Záznamy o servisních prohlídkách

Servisní prohlídka se provádí pouze v autorizovaném servisním středisku a je prováděna na náklady zákazníka.

Datum servisní prohlídky	Datum příští servisní prohlídky	Razítko servisu	Provedené práce

Záznamy o záručních opravách

Datum přijetí	Datum opravy	Razítko servisu	Popis závady a provedené práce

Seznam autorizovaných servisních středisek najdete na www.garland.cz.

Záruční list

Prodávající potvrzuje, že zboží bude způsobilé k použití pro obvyklý účel nebo si zachová obvyklé vlastnosti po dobu 24 měsíců od jeho převzetí kupujícím. Na zboží zn. Cub Cadet je poskytována prodloužená záruka 3 roky dle podmínek výrobce (MTD Product) a na zboží zn. GTM Professional a Riwall PRO 4 roky ode dne převzetí zboží kupujícím. Závazek prodávajícího z prodloužené záruky je dán pouze v případě, že kupující předloží zboží každý rok k pravidelné servisní prohlídce u autorizovaného servisu. Náklady spojené se servisní prohlídkou hradí kupující. Na prodlouženou záruku, která je poskytována nad rámec základní záruční lhůty, se nevztahuje 30ti denní lhůta pro vyřízení reklamace. Na motory Briggs Stratton, Honda, Kawasaki a Kohler platí záruční doba dle záručních podmínek Briggs Stratton, Honda, Kawasaki a Kohler. Běh záruční lhůty počíná běžet dnem převzetí zboží vyznačeném na tomto záručním listu.

Rozsah záruky:

Ze záruky jsou vyjmuty veškeré díly a součásti, podléhající při užívání přirozenému opotřebení nebo u nichž v důsledku obvyklého užívání dochází ke změně nebo zániku požadovaných vlastností. Tím se rozumí veškeré pohybující se části stroje, jako např. nože, soukolí převodovek, klínové řemeny, kladky, ložiska, pojezdová kola, startovací mechanismy, spouštěcí spojky sečení, ovládací lanka, rotory, strunové hlavy, jejich součásti, řetězy motorových pil, elektromotory, uhlíky elektromotorů, akumulátory, palivové či vzduchové filtry, brzdová obložení.

Záruka se nevztahuje na opotřebení způsobené obvyklým užíváním zboží a dále na vady způsobené jeho nesprávným a neodborným užíváním a zacházením. Za nesprávné užívání a zacházení (zejm. montáž, uvedení do provozu, vlastní použití, uskladnění, přeprava, údržba) se považuje případ, kdy nebyl brán zřetel na návod k obsluze, obecně závazné předpisy pro práci se zbožím a obecně známá a uznávaná pravidla pro zacházení s obdobnými předměty při respektování zásad běžné péče a obvyklé opatrnosti a dále použití paliva, oleje a dalších obdobných substancí, které výrobce či prodávající nedoporučili.

Záruka se nevztahuje na zboží, u kterého došlo k pokusu o neodbornou opravu nad rámec doporučované údržby nebo provedení takové opravy, případy kdy došlo k použití nepůvodního náhradního dílu, nebo byla provedena změna na výrobku bez souhlasu prodávajícího a při vadách způsobených nedostatečným zajištěním zboží při přepravě a uskladnění zboží.

Záruka se nevztahuje na vady zboží, jednotlivých dílů nebo součástí, které byly způsobeny vnější událostí - například vnějším vlivem mechanickým, chemickým, elektrickým nebo jiným, vady vzniklé poškozením při přepravě a dopravě výrobku, vady vzniklé v důsledku vyšší moci, havárie a zavinění třetí osoby.

Jednotlivá práva, která může kupující uplatnit v případě, kdy se jedná o záruční vadu, jsou upravena v ust. § 2169 a násl. zák.č. 89/2012.

Způsob uplatnění práv ze záruky:

O tom, zda se jedná o záruku, je oprávněno rozhodnout pouze servisní středisko, které má s GARLAND distributor, s.r.o. uzavřenou servisní smlouvu. Při zjištění závady je kupující povinen ihned zboží uvést mimo provoz a vhodným způsobem zabezpečit proti dalšímu poškození. Bez odkladu kontaktovat prodejce, u kterého stroj zakoupil, a domluvit se s ním na dalším postupu vyřízení reklamace.

Při uplatňování práv ze záruky kupující předloží prodejní doklad, který obsahuje údaje jako záruční list (alespoň značku, model a seriové číslo stroje), nebo tento záruční list opatřený datem prodeje a razítkem prodejce. Kupující vždy ověří, zda souhlasí označení a číslo zboží s údaji na záručním listě. U zboží zakoupeného v obchodních řetězcích doporučujeme nechat si vyplnit a potvrdit záruční list na oddělení informací příslušného marketu.

Zboží předá kupující do opravy pouze kompletní se všemi součástmi a příslušenstvím a řádně vyčištěné. Ze zboží, které případně bude do opravy zasíláno je nezbytné vylít nespotřebovanou palivovou směs a olej, řádně zboží zabalit (nejlépe do původního obalu) a zabezpečit pro přepravu. Škody způsobené nedostatečným zabalením zásilky nelze uznat jako vady v rámci záručních podmínek.

Identifikace zboží:

Výrobek……. Typ ……..

Výrobní . ……. Modelové č. . ……..

Den prodeje ……. Razítko prodejce:

Zákazník byl seznámen s návodem, používáním a obsluhou stroje a byl upozorněn na skutečnost, že pokud je výrobek používán k jinému než běžnému spotřebitelskému použití např. k podnikání nebo komerčnímu využití, je nutnost předložit výrobek k pravidelné servisní prohlídce (první na třech měsících a další 1x za 6 měsíců od data prodeje) po dobu trvání záruční dobyy. Servisní prohlídka je prováděna na náklady zákazníka.

Jméno a adresa zákazníka…….....……. …..

……

IČO :……. DIČ :……..……..……...

podpis zákazníka

Pro elektrické a elektronické nástroje označené tímto symbolem (na výrobku, obalu či v dokumentaci) platí:
S výrobkem nelze nakládat jako s odpadem z domácnosti, a proto jej neodhazujte do popelnice či kontejneru na směsný komunální odpad. Výrobek je třeba odložit v příslušném místě zpětného odběru k recyklaci elektrických a elektronických zařízení. Zajištěním řádné likvidace výrobku pomůžete předejít potencionálním záporným vlivům na životní prostředí a lidské zdraví, které by se mohli projevit v případě likvidace tohoto výrobku nepatřičným způsobem. Podrobnější informace o místech zpětného odběru tohoto výrobku si vyžádejte na vašem obecním úřadu, od firmy zabívající se likvidací domácího odpadu nebo v prodejně, ve které jste výrobek zakoupili.

GARLAND distributor, s. r. o.

ZÁRUČNÝ LIST

Podmienky záruky:

• Predávajúci poskytuje na tovar v súlade s príslušnými ustanoveniami občianskeho zákonníka záruku v dĺžke 24 mesiacov od dátumu prevzatia tovaru kupujúcim.
• Záručnú lehotu u výrobkov Riwall PRO je možné predĺžiť o 24 mesiacov za predpokladu, že spotrebiteľ predloží výrobok každý rok na servisnú prehliadku, pričom prvá musí prebehnúť najneskôr do 12 mesiacov od dátumu predaja stroja.
• Záruka sa vzťahuje na chyby výrobku, ktoré sa objavia v priebehu záručnej lehoty a ktoré neboli v čase kúpy výrobku zjavné, či ktoré neboli kupujúcemu známe (chyby konštrukčné či chyby materiálu).
• Záruka sa nevzťahuje najmä na chyby vzniknuté z nasledujúcich príčin:
- zásahom neoprávnenej osoby či neoprávneného servisu do zariadenia, neodbornou manipuláciou so strojom, nesprávnou obsluhou, neodborným alebo neprimeraným zaobchádzaním, použitím a inštaláciou, ktoré sú v rozpore s návodom na použitie, nedodržaním pokynov, uvedených v návode na použitie výrobku, použitím stroja na iné účely, než na aké je určený, použitím neoriginálnych a nevhodných náhradných dielov alebo príslušenstva k stroju, zanedbanou starostlivosťou o výrobok, poškodením výrobku pri preprave (nutné riešiť s dopravcom), umiestnením výrobku v nezodpovedajúcom prostredí
- poškodením výrobku nadmerným zaťažovaním alebo používaním v rozpore s podmienkami uvedenými v návode na používanie či inej dokumentácii
• Čas od uplatnenia reklamácie až dovtedy, keď si kupujúci výrobok z reklamačného konania prevezme, najdlhšie však do termínu, keď je kupujúci povinný si výrobok z reklamačného konania prevziať, sa do záručnej lehoty nepočíta.
• Poskytnutím záruky nie sú dotknuté práva kupujúceho, ktoré sa ku kúpe výrobku vzťahujú podľa zvláštnych právnych predpisov.

Ďalšie podmienky a ustanovenia:

• Pri zistení poruchy je kupujúci povinný ihneď stroj odstaviť a dopraviť do servisného strediska, prípadne predajcovi, ktorý výrobok predal.
• Pri uplatňovaní nároku na záručný servis je kupujúci povinný predložiť predajný doklad alebo tento vyplnený záručný list opatrený tiež dátumom predaja a pečiatkou predajcu alebo inak preukázať kúpu výrobku u predávajúceho. Ak kupujúci nesplní zhora uvedené povinnosti, nebude reklamácia predávajúcim prijatá na vybavenie.
• Potvrdenie prevádzkarne o uplatnení reklamácie neznamená uznanie reklamovaných porúch.
• Výrobok je zákazník povinný odovzdať na opravu iba kompletný, so všetkými súčasťami a príslušenstvom a riadne vyčistený. Zo stroja, ktorý sa na opravu zasiela, musí byť vyliata nespotrebovaná palivová zmes a výrobok musí byť riadne zabalený, najlepšie v originálnom obale.

Názov a typ stroja	
Číslo artikla	
Sériové číslo	
Dátum predaja	
Predajca (pečiatka, podpis, obchodná firma, IČO, sídlo predávajúceho)	
Zákazník (meno, priezvisko, príp. názov firmy, IČO)	
Adresa zákazníka	
Podpis zákazníka	

.....

(zákazník podpisom potvrdzuje, že prevzal stroj v poriadku a bol oboznámený s jeho používáním)

Záznamy o servisnej prehliadke

Servisná prehliadka sa vykonáva iba v autorizovanom servisnom stredisku a je vykonávaná na náklady zákazníka.

Dátum servisnej prehliadky	Dátum budúcej servisnej prehliadky	Pečiatka servisu	Vykonané práce

Záznamy o záručných opravách:

Datum prijatia na opravu	Datum opravy	Pečiatka servisu	Popis poruchy a vykonanej práce

Pre elektrické a elektronické nástroje označené týmto symbolom (na výrobku, obale či v dokumentácii) platí: S výrobkom nie je možné zaobchádzať ako s odpadom z domácnosti, a preto ho neodhadzujte do odpadkového koša či kontajnera na zmiešaný komunálny odpad. Výrobok je potrebné odložiť v príslušnom mieste spätného odberu na recykláciu elektrických a elektronických zariadení. Zabezpečením riadnej likvidácie výrobku pomôžete predísť potenciálnym negatívnym vplyvom na životné prostredie a ľudské zdravie, ktoré by sa mohli prejaviť v prípade likvidácie tohto výrobku nevhodným spôsobom. Podrobnejšie informácie o miestach spätného odberu tohto výrobku si vyžiadajte na vašom obecnom úrade, od firmy zaoberajúcej sa likvidáciou domového odpadu alebo v predajni, kde ste výrobok kúpili.

Pri zistení poruchy kontaktujte predajca, ktorý Vám výrobok predal alebo autorizovaný servis. Ich zoznam nájdete na www.garland.sk